Parrot
minidrones
HYDROFOIL DRONE

Here we go!

Quick Start Guide
Návod pro spuštění
Kasutuselevõtu juhend
Lietošanas instrukcija
Naudojimosi pradžios instrukcija
Instrukcja uruchomienia
Краткое руководство
Návod na použitie

P032140AA

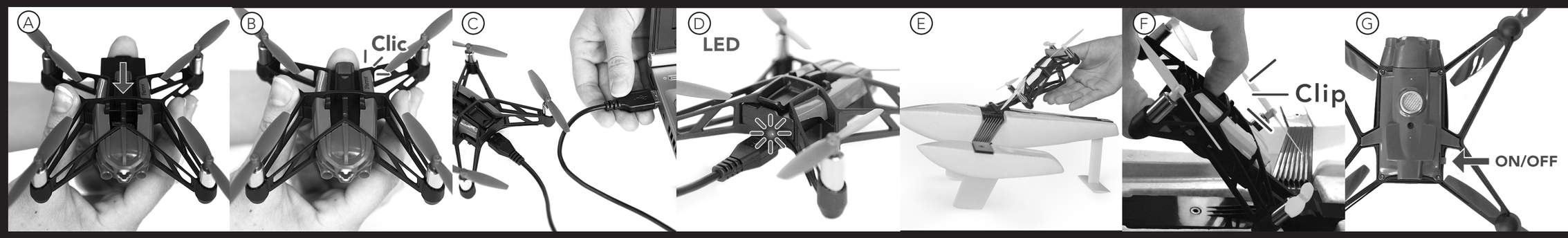

Tutorials, FAQS, spare parts, support: **parrot.com/help/hydrofoil**

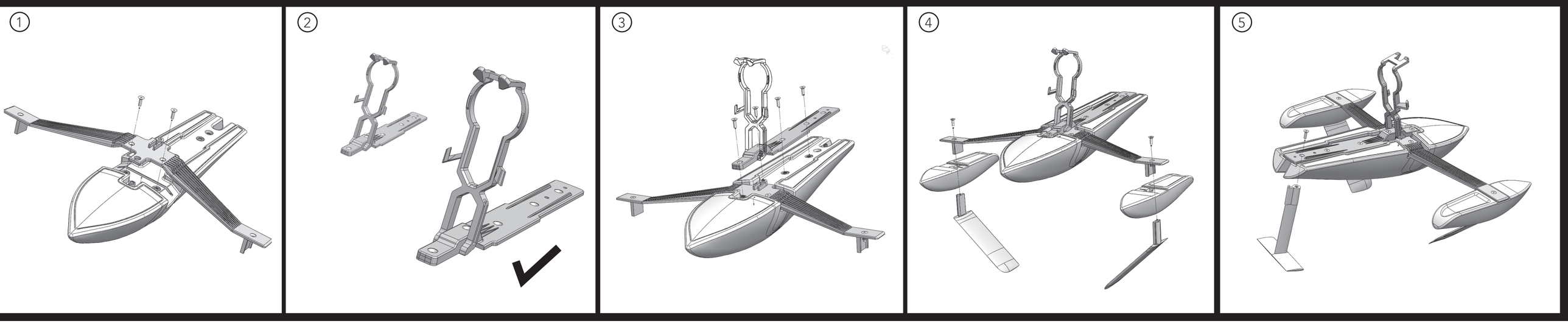

QUICK START GUIDE

This Hydrofoil guide gives you the main instructions. You will find full documentation on our Website:

www.parrot.com/uk/support/hydrofoil-drone

Assembling the Hydrofoil

You will need the T10 screwdriver provided to assemble the Hydrofoil. Do not over-tighten the screws.

1. Remove the elastic band from the hull.
2. Screw the arm onto the hull with 2 screws (diagram 1).
3. Insert the MiniDrone support into the slot on the central spindle (diagram 2).
4. Screw the central spindle onto the hull with 4 screws (diagram 3).
5. Insert the two lateral floats into the ends of the arm.
6. Insert then screw the two lateral foils into the floats with 2 screws (diagram 4).
7. Insert then screw the tail fin into the slot located at the rear of the hull with 1 screw (diagram 5).

In order to avoid any risk of the Hydrofoil losing its shape, keep it on its original support.

Charging the battery

1. Insert the battery into the compartment provided (photos A and B).
2. Plug the MiniDrone (photos C and D):
   - Into a charger with minimum power rating of 2.4 A. The charging time is approximately 25 minutes.
   - Into a computer using the USB cable. The charging time for the battery is approximately 1 hour 30 minutes.

To remove the battery, lift up the flap located underneath the battery and slide it to the rear.

Downloading the App

Connect to the App Store℠ or Google Play™ and download the FreeFlight3 app free of charge.

Setting up the MiniDrone on the Hydrofoil

1. Insert the front of the MiniDrone into the support. The head of the MiniDrone towards the front of the Hydrofoil. Ensure that the two front lugs on the support are inserted into the front arms of the MiniDrone (photo E).
2. Fasten the clip on the rear of the MiniDrone (photo F).

Switching on the MiniDrone

The On/Off button is located underneath the MiniDrone (photo G).

Connecting a smartphone

You need a smartphone or tablet which supports Bluetooth® 4.0 to use the MiniDrone. Check whether your smartphone is compatible on www.parrot.com/uk/compatibility

Activate the Bluetooth® function on your smartphone.

3. Run the FreeFlight3 app. The MiniDrone will connect to your smartphone automatically.
4. Choose the piloting mode corresponding to the Hydrofoil.

Piloting

Press Take Off to start the Hydrofoil.

Press the left-hand joystick and slide your finger upwards to increase the speed of your Hydrofoil.

On the right of screen, slide the joystick left or right to steer the Hydrofoil to the left or right.

Watch the video tutorials on how to fly on our Website:www.parrot.com/uk/support/hydrofoil-drone

Taking a photo

Press on 📷 to take a photo.

GENERAL INFORMATION

Accessories and spare parts

Accessories and spare parts are available from your Parrot retailer or from our website store.parrot.com.

Precautions for Use and Maintenance

The Hydrofoil is not suitable for children under 14 years of age.

The Hydrofoil is an model aircraft designed for recreational and leisure purposes. The pilot must always maintain direct visual contact with the Hydrofoil and control its flight path. The Hydrofoil should only be used in areas suitable for it so you are always able to ensure the safety of person, animals and property. There are some public places (stations, airports etc.) and roads where you may not be permitted to use your Hydrofoil.

Where you are using the MiniDrone alone, please ensure you do so in accordance with the civil aviation rules in your country. Keep the MiniDrone away from high voltage power lines, buildings or any other potentially dangerous areas.

Only use accessories specified by the manufacturer. The Hydrofoil and all its components are fragile and should be handled with care.

Only use the Hydrofoil on fresh water. If sand, sea salt, seaweed or any other environmental matter gets into the Hydrofoil, irreversible damage may be caused and it will not be able to operate properly. Do not use the Hydrofoil in adverse meteorological conditions (rain, strong wind, snow) or in poor visibility conditions (at night).

Ensure you keep the Hydrofoil within a reasonable distance to maintain the Bluetooth® connection to your smartphone. Ensure you anticipate how long you can use your Hydrofoil and how far it can go according to the battery life, so you can recover it safely.

While operating, the propellers of the Hydrofoil can cause injury to people and property. Don't touch the Hydrofoil when you start it up. Wait until the propellers have completely stopped before handling the MiniDrone.

Do not leave the Hydrofoil in direct sunlight.

Warranty

For the warranty conditions please refer to the retailer's General Conditions of Sale where you purchased your MiniDrone.

Recycling this product

The symbol on this product and on its literature shows that at the end of its life, it is not to be disposed of with household waste. The uncontrolled disposal of waste is harmful to the environment: please separate this from other types of waste and dispose of responsibly. Private individuals are invited to contact the retailer who sold them the product or to ask advice from their local authority to find out how and where it can be recycled.

Declaration of Conformity

Parrot SA, 174 quai de Jemmapes, 75010 Paris, France, declare under their sole responsibility that the product described in this user guide complies with technical standards EN 301489-17, EN300328, EN71-1, EN71-2, EN62115 following the provision of the Radio Equipment, Telecommunication Equipment directive (1999/5/EC R&TTE), and of the General Safety directive (2001/95/EC).

The Declaration of Conformity is available on our website:

www.parrot.com/uk/ce/?hydrofoil-drone

Registered trademarks

Parrot, Parrot MiniDrones and the Parrot logo are trademarks of PARROT SA. App Store is a service mark of Apple Inc. Google Play is a trademark of Google Inc. The Bluetooth® word mark and logos are registered trademarks owned by Bluetooth SIG, Inc. and any use of such marks by Parrot SA is under license. All other trademarks mentioned in this guide are protected and are the property of their respective owners.

Notice regarding the right to privacy

Recording and circulating the image of a person without their authorisation could constitute an infringement of their image and privacy rights and incur your liability. Ask for authorisation before filming individuals, particularly if you want to keep your recordings and/or circulate them on the Internet. Do not circulate any degrading images or which could undermine the reputation or dignity of an individual.

FCC and IC Compliance Statement

This equipment has been tested and found to comply with the limits for a Class B Digital Device, pursuant to Part 15 of the FCC Rules / with Industry Canada Licence-exempt RSS standard(s). These limits are designed to provide reasonable protection against harmful interference in a residential installation. This equipment generates, uses and can radiate radio frequency energy and, if not installed and used in accordance with the instructions, may cause harmful interference to radio communications. However, there is no guarantee that interference will not occur in a particular installation. If this equipment does cause harmful interference to radio or television reception, which can be determined by turning the equipment off and on, the user is encouraged to try to correct the interference by one or more of the following measures:

- Reorient or relocate the receiving antenna.
- Increase the distance between the equipment and receiver.
- Connect the equipment to an outlet on a circuit different from that to which the receiver is connected.
- Consult the dealer or an experienced radio/TV technician for help.

This equipment complies with Part 15 of the FCC Rules / with Industry Canada Licence exempt RSS standard(s). Operation is subject to the following two conditions: This equipment may not cause harmful interference. This equipment must accept any interference received, including interference that may cause undesired operation. Modifications not authorized by the manufacturer may void the user's authority to operate this device.

Caution: Exposure to Radio Frequency Radiation

The installer of this radio equipment must ensure that the antenna is located or pointed such that it does not emit RF field in excess of Health Canada limits for the general population; consult Safety Code 6, obtainable from Health Canada's website at http://www.hc-sc.gc.ca

The user is required to apply for Localised Radiocomm Station Licence in Singapore. Applicants can apply online for the Localised Radio-communication Station Licence through http://www.hc-sc.gc.ca.

Battery

Failure to comply with instructions may cause permanent damage to the battery, its environment and may cause injury. Always use a LiPo battery charger. Never charge via a discharge lead. Never trickle charge or below 2.5 V. Never allow the battery temperature to exceed 60°C (140°F). Never disassemble or modify the wiring in the battery pack or puncture the battery cell. Never place the battery on top of combustible materials or leave it unattended during charging. Always charge in a fireproof location. Always make sure that the charger output voltage corresponds to the battery voltage. Always keep out of the reach of children. Incorrect use of the battery can cause fires, explosions or other damage.

The battery terminals should not be allowed to short-circuit. The product should be connected only to class II appliances which display the symbol.

CE

NÁVOD PRO SPUŠTĚNÍ

Tento návod pro Hydrofoil vám poskytne základní instrukce. Kompletní dokumentaci naleznete na našich webových stránkách www.parrot.com/uk/support/hydrofoil-drone.

Sestavení dronu Hydrofoil

Šroubovák T10 nutný k sestavení dronu Hydrofoil je součástí balení. Neutahujte příliš silně.

1. Odstraňte gumičku ze skořepiny.
2. Přišroubujte rameno na skořepinu 2 šrouby (schéma 1).
3. Zasuňte podstavec MiniDrone do drážky centrální osy (schéma 2).
4. Přišroubujte centrální osu na skořepinu 4 šrouby (schéma 3).
5. Zasuňte oba boční plováky na konce ramene.
6. Zasuňte a poté přišroubujte obě boční podvodní křídla do plováků 2 šrouby (schéma 4).
7. Zasuňte a poté přišroubujte zadní směrové kormidlo do drážky, která se nachází vzadu na skořepině, 1 šroubem (schéma 5).

Abyste zabránili riziku deformace dronu Hydrofoil, uchovávejte ho na jeho původním podstavci.

Nabití baterie

1. Vložte baterii do místa určeného k tomuto účelu (fotografie A a B).
2. Připojte MiniDrone (fotografie C a D):
   - Na nabíječku o minimálním výkonu 2,4 A. Doba nabíjení je přibližně 25 minut.
   - Na počítač za použití USB kabelu. Doba nabíjení baterie je přibližně 1 hodina 30 minut.

Pro vyjmutí baterie nadzvedněte jazýček umístěný nad baterií a posuňte jej dozadu.

Stáhnutí aplikace

Připojte se k App Store℠ nebo ke Google Play™ a stáhněte si bezplatnou aplikaci FreeFlight3.

Instalace MiniDrone na Hydrofoil

1. Zasuňte přední část MiniDrone do podstavce. Hlava MiniDrone směřuje k přední části Hydrofoilu. Ujistěte se, že oba přední čepy podstavce jsou zasunuty do předních ramen MiniDrone (fotografie E).
2. Přicvakněte zadní část MiniDrone (fotografie F).

Zapínání MiniDrone

Tlačítko On/Off se nachází vespod pod MiniDrone (fotografie G).

Připojení smartphonu

Pro použití MiniDrone musíte mít k dispozici smartphone nebo tablet podporující Bluetooth® 4.0. Kompatibilitu vašeho smartphonu si zkontrolujte na www.parrot.com/uk/compatibility.

Aktivujte funkci Bluetooth® na svém smartphonu.

3. Spusťte aplikaci FreeFlight3. Automaticky se ustanoví spojení mezi smartphonem a MiniDrone.
4. Zvolte si režim pilotování pro Hydrofoil.

Pilotování

Pro vzlétnutí dronu Hydrofoil stiskněte Take Off.

Stiskněte joystick vlevo a prstem jeďte směrem nahoru pro zrychlení hydrofoilu.

Vpravo na displeji posunujte joystickem nalevo nebo napravo pro řízení dronu Hydrofoil doleva nebo doprava.

Prohlédněte si návody pilotování na našich webových stránkách www.parrot.com/uk/support/hydrofoil-drone.

Fotografování

Stiskněte 📷 pro pořízení fotografie.

VŠEOBECNÉ INFORMACE

Příslušenství a náhradní díly

Příslušenství a náhradní díly jsou k dispozici u vašeho prodejce Parrot nebo na našich internetových stránkách store.parrot.com.

Opatření pro použití a údržba

Hydrofoil není vhodný pro děti mladší 14 let.

Hydrofoil je letecký model určený pro rekreační a volnočasové účely. Pilot musí v každém okamžiku udržovat vizuální kontakt s dronem Hydrofoil a kontrolovat jeho dráhu. Hydrofoil lze používat pouze na místech vhodných pro jeho manévrování, aby byla neustále zajištěna bezpečnost osob, zvířat a majetku. Použití dronu Hydrofoil na některých veřejných prostranstvích může být zakázáno.

Při používání samotného MiniDrone dbejte na to, abyste ho používali v souladu s předpisy civilního letectví ve vaší zemi. Udržujte MiniDrone v dostatečné vzdálenosti od vedení vysokého napětí, budov nebo jakékoliv potenciálně nebezpečné zóny.

Používejte výhradně příslušenství specifikovaná výrobcem. Hydrofoil a všechny jeho součásti jsou křehké a musí se s nimi zacházet opatrně.

Hydrofoil používejte pouze na sladké vodě. Pokud by se do dronu Hydrofoil dostal písek, mořská sůl, řasy nebo jakékoliv jiné částečky z okolí, mohlo by dojít k nevratnému narušení jeho funkce. Nepoužívejte Hydrofoil za nepříznivých meteorologických podmínek (déšť, silný vítr, sníh) nebo když jsou podmínky viditelnosti nedostatečné (noc).

Udržujte Hydrofoil v rozumné vzdálenosti, abyste stále zachovávali spojení Bluetooth® s vaším smartphonem. Použití a dráhu dronu Hydrofoil si naplánujte podle doby výdrže baterie, abyste ho mohli bezpečně dostat zpět.

Je-li Hydrofoil v chodu, mohou jeho vrtule během letu způsobit zranění osob nebo poškození předmětů. Nesahejte na Hydrofoil, když ho uvádíte do chodu. Než budete s dronem Hydrofoil manipulovat, počkejte do úplného zastavení vrtulí.

Nenechávejte Hydrofoil na slunci.

Záruka

Pro zjištění záručních podmínek se prosím obraťte na Všeobecné prodejní podmínky prodejce, u kterého jste Hydrofoil zakoupili.

Jak tento výrobek recyklovat

Symbol na výrobku a jeho dokumentaci uvádí, že po skončení životnosti jej nelze likvidovat spolu s domovním odpadem. S ohledem na to, že nekontrolovaná likvidace odpadů by mohla poškodit životní prostředí, buďte odpovědní a recyklujte jej odděleně od jiných typů odpadu. Soukromé osoby by se měly obrátit na svého prodejce, od něhož výrobek koupili, nebo na svůj obecní úřad, aby zjistily, jak a kde je možné tento recyklovat.

Prohlášení o shodě

Parrot SA, 174 quai de Jemmapes, 75010 Paříž, Francie, prohlašuje na svou vlastní odpovědnost, že výrobek popsaný v tomto návodu k použití je v souladu s technickými normami EN 301489-17, EN300328, EN71-1, EN71-2, EN62115 podle ustanovení směrnice R&TTE 1999/5/ES a směrnice o obecné bezpečnosti výrobků 2001/95/ES.

Prohlášení o shodě je dostupné na následující adrese:

www.parrot.com/uk/ce/?hydrofoil-drone/

Ochranné známky

Parrot, Parrot MiniDrones jakož i logo Parrot jsou ochrannými známkami společnosti PARROT SA.

App Store je známkou služby Apple Inc.

Google Play je známkou Google Inc.

Název a logo Bluetooth® jsou ochranné známky a známky společnosti Bluetooth SIG, Inc. a jakékoliv jejich použití společností Parrot SA je činěno pod licencí.

Veškeré ostatní ochranné známky zmíněné v této příručce jsou ve vlastnictví jejich příslušných držitelů.

Upozornění týkající se ochrany soukromí

Zaznamenání nebo šíření obrazu osoby bez jejího souhlasu může představovat narušení jejího soukromého života, za což můžete nést odpovědnost. Před pořizováním záznamů osob a zejména pak, chcete-li vaše nahrávky uchovávat nebo šířit přes internet, si vyžádejte jejich souhlas. Nešiřte ponižující obrazy ani obrazy, které by mohly snižovat reputaci nebo vážnost osoby.

Baterie

Nedodržení těchto pokynů může vést k trvalému poškození baterie, znečištění životního prostředí a zranění osob. Používejte vždy jen homologovanou nabíječku pro baterie LiPo. Nikdy nenabíjejte přes vybíjecí vodič. Nikdy neprovádějte nabíjení v pomalém režimu nebo méně než 2,5 V. Teplota baterie nesmí nikdy přesáhnout 60 °C (140 °F). Nikdy nedemontujte ani neupravujte kabeláž skříňky ani nepropichujte článek baterie. Nikdy nepokládejte baterii na hořlavé materiály ani ji neponechávejte během nabíjení bez dozoru. Nabíjení baterie vždy provádějte na místě chráněném proti ohni. Vždy se ujistěte, že výstupní napětí nabíječky odpovídá napětí baterie. Vždy udržujte mimo dosah dětí. Nesprávné použití baterie může vyvolat požár, exploze nebo jiné škody.

Svorky baterie nesmí být uvedeny do zkratu. Výrobek smí být připojen výhradně k materiálu třídy II opatřenému symbolem znázorněným vedle.

CE

KASUTUSELEVÕTU JUHEND

Selles Hydrofoili juhendis on teile antud peamised juhised. Täieliku dokumentatsiooni leiate meie veebisaidilt www.parrot.com/uk/support/hydrofoil-drone.

Hydrofoili kokkupanemine

Hydrofoili kokkupanemiseks vajalik kruvikeeraja T10 on seadmega kaasas. Ärge keerake liiga kõvasti.

1. Võtke kere ümbert kile ära.
2. Kruvige labad kere külge 2 poldiga (skeem 1).
3. Pange MiniDrone'i tugi keskvõll süvisesse (skeem 2).
4. Kruvige keskne võll 4 poldiga kere külge (skeem 3).
5. Lükake kaks külgmist ujukit labade otsa.
6. Pange kaks külgmist lehte 2 poldiga ujukitesse ja kruvige kinni (skeem 4).
7. Pange kiil kere tagaosas olevasse süvisesse ja kruvige 1 poldiga kinni (skeem 5).

Et hoida ära Hydrofoili igasugune deformeerumine, hoidke seda selle originaalalusel.

Aku laadimine

1. Asetage aku selleks ette nähtud kohta (fotod A ja B).
2. Ühendage MiniDrone (fotod C ja D):
   - laadijaga, mille miinimumvõimsus on 2,4 A; laadimiseks kulub umbes 25 minutit;
   - USB-kaabli abil arvutiga; aku laadimiseks kulub umbes poolteist tundi.

Aku eemaldamiseks tõstke üles klapp aku kohal ja libistage seda tahapoole.

Rakenduse allalaadimine

Minge App Store℠-i või Google Play™-sse ja laadige alla tasuta rakendus FreeFlight3.

MiniDrone Hydrofoilile paigaldamine

1. Pange MiniDrone'i esiosa toe sisse, MiniDrone'i „pea" Hydrofoili esiosa poole. Veenduge, et toe kaks eesmist tihvti oleksid MiniDrone'i eesmistes labades (foto E).
2. Kinnitage MiniDrone'i tagaosa (foto F).

MiniDrone'i sisselülitamine

Nupp On/Off asetseb MiniDrone all (foto G).

Nutitelefoni ühendamine

MiniDrone'i kasutamiseks peab teil olema nutitelefon või tahvelarvuti, mis toetab Bluetooth® 4.0. Oma nutitelefoni sobivust saate kontrollida saidilt www.parrot.com/uk/compatibility.

1. Aktiveerige oma nutitelefoni Bluetooth® funktsioon.
2. Avage rakendus FreeFlight3. Ühendus nutitelefoni ja MiniDrone'i vahel luuakse automaatselt.
3. Valige juhtimisrežiim, mis vastab Hydrofoilile.

Juhtimine

Hydrofoili töölepanemiseks vajutage Take Off.

Hydrofoili kiirendamiseks vajutage vasakule juhtkangile ja libistage sõrme ülespoole.

Hydrofoili suunamiseks vasakule või paremale libistage juhtkangi ekraani paremas osas vasakule või paremale.

Vaadake MiniDrone'i videoid, kus õpetatakse MiniDrone'i juhtima, meie veebisaidil www.parrot.com/uk/support/hydrofoil-drone.

Pildistamine

Pildistamiseks vajutage nuppu 📷.

ÜLDINE TEAVE

Lisatarvikud ja varuosad

Teie Parrot' edasimüüjal või saidil store.parrot.com on pakkuda lisatarvikuid ja varuosi.

Ettevaatusabinõud kasutamisel ja hooldamisel

Hydrofoil ei sobi alla 14-aastastele lastele.

Hydrofoil on mudellennuseade, mis on mõeldud puhkuseks ja meelelahutuseks. Selle juhtija peab igal hetkel pidama Hydrofoili silmas ja oma trajektoori kontrollima. Hydrofoili tohib kasutada vaid kohtades, mis on selle edasiliikumiseks sobivad, et inimeste, loomade ja vara turvalisus oleks pidevalt tagatud. Võib juhtuda, et teatavas avalikus ruumis ei ole Hydrofoili lennutamine lubatud.

Kui kasutate MiniDrone'i üksi, kasutage seda vastavalt oma riigi tsiviillennundusnormidele. Hoidke MiniDrone eemal kõrgepingeliinidest, ehitistest ja kõikidest teistest kohtadest, mis võivad olla ohtlikud.

Kasutage ainult lisatarvikuid, mille on ära näidanud tootja. Hydrofoil ja kõik selle koostisosad on õrnad ning neid tuleb käsitseda ettevaatlikult.

Kasutage Hydrofoili ainult magevees. Võib juhtuda, et kui Hydrofoili sisse satub liiva, meresoola, vetikaid või midagi muud keskkonnast, ei tööta see enam hästi ega hakkagi enam korralikult tööle. Ärge kasutage Hydrofoili ebasoodsate ilmastikuolude (vihm, tugev tuul, lumi) korral või kui nähtavus ei ole piisav (öösel).

Hoidke Hydrofoili mõistlikul kaugusel, et igal hetkel säiliks teie nutitelefoni ühendus Bluetooth®. Planeerige oma Hydrofoili kasutamist ja trajektoori hästi ette vastavalt aku kasutusajale, et saaksite selle ohu korral tagasi.

Hydrofoili töötavad tiivikud võivad põhjustada kahju inimestele ja esemetele. Ärge puudutage Hydrofoili, kui käivitate seda. Enne MiniDrone'i käsitsemist oodake, kuni tiivikud peatuvad.

Ärge jätke Hydrofoili päikese kätte.

Garantii

Garantiitingimuste osas tutvuge palun selle edasimüüja, kellelt te Hydrofoili ostsite, ildiste müügitingimustega.

Toote tagastamine

Tootel olev märgis ja selle dokumendid näitavad, et seda ei tohi kasutusaja lõppedes ära visata koos olmejäätmetega. Et prügi sorteerimata jätmine võib kahjustada keskkonda, eraldage see teist liiki prügist ja tagastage see vastutustundlikult. Eraisikutel palutakse võtta ühendust edasimüüjaga, kes neile toote müüs, või linnavalitsusega, et saada teada, kuidas nad võivad selle tagastada.

Vastavusdeklaratsioon

Parrot SA, asukoht: 174 quai de Jemmapes, 75010 Pariis, Prantsusmaa, kinnitab ainult omal vastutusel, et käesolevas juhendis kirjeldatud toode vastab direktiivi 1999/5/EÜ raadioseadmete ja telekommunikatsioonivõrgu lõppseadmete ning nende nõuetekohase vastastikuse tunnustamise kohta ning direktiivi 2001/95/EÜ üldise tooteohutuse kohta kohaselt tehnilistele standarditele EN 301489-17, EN 300328, EN 71-1, EN 71-2 ja EN 62115.

Vastavusdeklaratsioon on kättesaadaval aadressil

www.parrot.com/uk/ce/?hydrofoil-drone/

Kaubamärgid

Parrot, Parrot MiniDrones ja Parrot' logo on PARROT SA registreeritud kaubamärgid.

App Store on Apple Inc.-i kaubamärk.

Google Play on Google Inc.-i kaubamärk.

Bluetooth®-i nimi ja logo on Bluetooth SIG, Inc.-i kaubamärgid ning Parrot SA kasutab neid nende loal.

Kõik teised selles juhendis nimetatud kaubamärgid kuuluvad nende vastavatele omanikele.

Eraelu puutumatuse austamine

Inimese pildistamine ja lindistamine ning pildi ja hääle levitamine ilma tema loata võib kujutada endast eraelu puutumatuse rikkumist ning tuua kaasa vastutuse. Enne inimeste filmimist ja nende hääle lindistamist – eriti juhul, kui soovite oma salvestised alles hoida

ja/või neid internetis levitada – küsige luba. Ärge levitage alandavaid pilte või helisalvestisi, mis võivad kahjustada inimese mainet või väärikust.

Aku

Juhiste mittejärgimine võib püsivalt kahjustada akut ja selle ümbrust ning põhjustada vigastusi. Kasutage alati akule LiPo mõeldud laadijat. Ärge laadige akut tühjakslaadimiskaabli abil. Ärge tehke laadimist aeglase režiimiga või alla 2,5 voldi. Aku temperatuur ei tohi kunagi ületada 60 °C (140 °F). Ärge võtke akukomplekti juhtmeid lahti ega muutke neid ega torgake akuelementi läbi. Ärge asetage akut laadimise ajal kunagi tuleohtlikele materjalidele ega jätke seda järelevalveta. Laadige akut alati tulest eemal. Veenduge alati, et laadija väljundpinge vastab aku pingele. Hoidke akut alati lastele kättesaamatus kohas. Aku vale kasutamine võib kaasa tuua tulekahjusid, plahvatusi või muid kahjustusi.

Aku klemmid ei tohi sattuda lühisesse. Toode tuleb ühendada üksnes II klassi seadmetega, millel on see märgis.

CE

LIETOŠANAS INSTRUKCIJA

Šajā Hydrofoil lietošanas instrukcijā ir ietvertas svarīgākās norādes par hidrospārnu modeļa lietošanu. Pilnīga dokumentācija ir pieejama mūsu interneta vietnē www.parrot.com/uk/support/hydrofoil-drone.

Hydrofoil montāža

Skrūvgriezis T10, kas nepieciešams, lai samontētu Hydrofoil, ir iekļauts piegādes komplektā. Skrūvējot nepielietojiet pārāk lielu spēku.

1. Noņemiet elastīgo saiti no korpusa.
2. Pieskrūvējiet sviru pie korpusa ar 2 skrūvēm (1. attēls).
3. Ielieciet MiniDrone balstu centrālās ass padziļinājumā (2. attēls).
4. Pieskrūvējiet centrālo asi pie korpusa ar 4 skrūvēm (3. attēls).
5. Ievietojiet abus sānu pludiņus sviras galos.
6. Ielieciet abus sānu hidrospārnus pludiņos un pieskrūvējiet ar 2 skrūvēm (4. attēls).
7. Ielieciet un pieskrūvējiet ar 1 skrūvi aizmugures hidrospārnu padziļinājumā, kas atrodas korpusa aizmugurē (5. attēls).

Lai novērstu Hydrofoil deformēšanos, glabājiet to uz oriģinālā balsta.

Akumulatora uzlādēšana

1. Ievietojiet akumulatoru tam paredzētajā vietā (A un B attēls).
2. Savienojiet MiniDrone (C un D attēls):
   - ar uzlādētāju vismaz ar 2,4 A strāvas stiprumu. Uzlādēšanas laiks ir apmēram 25 minūtes.
   - ar datoru, izmantojot USB kabeli. Akumulatora uzlādēšanas laiks ir apmēram 1 stunda un 30 minūtes.

Lai izņemtu akumulatoru, paceliet fiksatoru virs akumulatora un pabīdiet to uz aizmuguri.

Aplikācijas lejupielāde

Pievienojieties App Store[SM] vai Google Play[TM] un lejupielādējiet bezmaksas aplikāciju FreeFlight3.

MiniDrone uzstādīšana uz Hydrofoil

1. Ievietojiet MiniDrone priekšgalu balstā. MiniDrone priekšgalam jābūt Hydrofoil priekšgala virzienā. Ielieciet abas balsta priekšējās tapas MiniDrone priekšējā svirā (E attēls).
2. Pieāķējiet MiniDrone aizmuguri (F attēls).

MiniDrone ieslēgšana

Ieslēgšanas / izslēgšanas poga atrodas MiniDrone apakšpusē (G attēls).

Viedtālruņa pievienošana

Lai izmantotu MiniDrone, jūsu rīcībā jābūt viedtālrunim vai planšetei, kas atbalsta Bluetooth® 4.0. Sava tālruņa saderību pārbaudiet vietnē www.parrot.com/uk/compatibility.

Ieslēdziet sava viedtālruņa Bluetooth® funkciju.

3. Aktivizējiet aplikāciju FreeFlight3. Viedtālrunis automātiski izveido savienojumu ar MiniDrone.
4. Izvēlieties atbilstošu Hydrofoil vadīšanas režīmu.

Lidaparāta vadīšana

Nospiediet Take Off, lai palaistu Hydrofoil.

Piespiediet kreiso kursorsviru un virziet pirkstu uz augšu, lai palielinātu Hydrofoil ātrumu.

Pa labi no ekrāna virziet kursorsviru pa labi vai pa kreisi, lai liktu Hydrofoil pagriezties pa labi vai pa kreisi.

Mācību filmas par vadīšanu varat noskatīties mūsu interneta vietnē www.parrot.com/uk/support/hydrofoil-drone.

Fotografēšana

Nospiediet , lai uzņemtu fotogrāfiju.

VISPĀRĪGĀ INFORMACIJA

Papildaprīkojums un rezerves daļas

Papildaprīkojums un rezerves daļas ir pieejamas pie Parrot izplatītāja vai mūsu tīmekļa vietnē store.parrot.com.

Ieteikumi par drošu lietošanu un apkopi

Hydrofoil nav piemērots par 14 gadiem jaunākiem bērniem.

Hydrofoil ir atpūtai un izklaidei paredzēts lidmodelis. Pilotam visu laiku ir jāsaglabā vizuālais kontakts ar Hydrofoil un jākontrolē tā trajektorija. Lietojiet Hydrofoil vietās, kuras ir piemērotas modeļa izmantošanai un kur tas neapdraud cilvēku, dzīvnieku un mantas drošību. Hydrofoil izmantošana atsevišķās sabiedriskās vietās var būt aizliegta.

Izmantojot vienu pašu MiniDrone, ievērojiet savas mītnes zemes civilās aviācijas normas. Neizmantojiet MiniDrone blakus augstsprieguma līnijai, kokiem, ēkām vai citās potenciāli bīstamās vietās.

Izmantojiet vienīgi ražotāja ieteikto papildaprīkojumu. Hydrofoil un visas tā sastāvdaļas ir trausli priekšmeti, un ar tiem jārīkojas saudzīgi.

Izmantojiet Hydrofoil tikai saldūdenī. Ja modelī Hydrofoil iekļūst smiltis, jūras sāls, aļģes vai citi netīrumi, tad tam var rasties nelabojami darbības traucējumi. Neizmantojiet Hydrofoil nelabvēlīgos laika apstākļos (lietū, spēcīgā vējā, sniegā) vai nepietiekamas redzamības apstākļos (naktī).

Gādājiet, lai Hydrofoil neaizlidotu pārāk tālu un nezaudētu Bluetooth® sakarus ar Jūsu viedtālruni. Lietojiet Hydrofoil, ņemot vērā akumulatora uzlādes līmeni, lai varētu garantēt drošu Hydrofoil atgriešanos.

Kad Hydrofoil propelleri darbojas, tie var nodarīt bojājumus priekšmetiem vai ievainot cilvēkus. Nepieskarieties Hydrofoil pēc tam, kad esat to iedarbinājis. Sagaidiet, līdz propelleri pilnībā apstājas, un tikai tad rīkojieties ar MiniDrone.

Neatstājiet Hydrofoil karstā saulē.

Garantija

Garantijas noteikumi ir iekļauti Vispārīgajos pārdošanas noteikumos, ar kuriem varat iepazīties pie tirgotāja, kurš jums pārdeva Hydrofoil.

Kā utilizēt produktu

Šis simbols uz produkta vai tā dokumentācijā norāda, ka produktu pēc nolietošanās nedrīkst izmest mājsaimniecības atkritumos. Nekontrolēta izmešana atkritumos var radīt kaitējumu apkārtējai videi, tāpēc lūdzam produktu utilizēt atbildīgā veidā un atsevišķi no citiem atkritumiem. Privātpersonas lūdzam sazināties ar produkta pārdevēju vai vērsties pašvaldībā, lai uzzinātu, kur un kā šis produkts utilizējams.

Paziņojums par atbilstību

Parrot SA, 174 quai de Jemmapes, 75010 Paris, Francija, atbildīgi paziņo ka šajā lietošanas instrukcijā aprakstītais produkts atbilst tehniskajiem standartiem EN 301489-17, EN300328, EN71-1, EN71-2, EN62115 saskaņā ar R&TTE direktīvu 1999/5/EK un Produktu vispārējās drošības direktīvu 2001/95/EK.

Paziņojums par atbilstību ir pieejams tīmekļa vietnē:

www.parrot.com/uk/ce/?hydrofoil-drone/

Preču zīmes

Parrot un Parrot MiniDrones, kā arī Parrot logotips ir uzņēmuma Parrot SA reģistrētas preču zīmes.

App Store ir uzņēmuma Apple Inc. preču zīme.

Google Play ir uzņēmuma Google Inc. preču zīme.

Bluetooth nosaukums un logotips ir Bluetooth® SIG, Inc. reģistrētas preču zīmes; Parrot SA tās lieto saskaņā ar licenci.

Visas pārējās šajā rokasgrāmatā minētās preču zīmes pieder to īpašniekiem.

Brīdinājums par privātuma aizsardzību

Personas attēlu uzņemšana un izplatīšana bez šīs personas piekrišanas var nodarīt kaitējumu personas reputācijai un privātajai dzīvei; par šādu kaitējumu var iestāties tiesiska atbildība. Pirms personas filmēšanas, bet jo īpaši gadījumā, ja vēlaties saglabāt ierakstus un/vai publicēt tos globālajā tīmeklī, paprasiet šīs personas atļauju. Neizplatiet attēlus, kas pazemo tajos redzamo cilvēku un var nodarīt kaitējumu viņa reputācijai, cieņai un godam.

Akumulators

Ja netiek ievērota instrukcija, tas var radīt nelabojamus bojājumus akumulatoram un priekšmetiem tā tuvumā, kā arī izraisīt ievainojumus cilvēkiem. Izmantojiet tikai LiPo akumulatoru uzlādētāju. Nekādā gadījumā neuzlādējiet, izmantojot izlādēšanas vadu. Nekādā gadījumā neveiciet uzlādēšanu lēnajā režīmā un nepieļaujiet spriegumu, kas mazāks par 2,5 V. Akumulatora temperatūra nedrīkst pārsniegt 60°C (140°F). Neizjauciet akumulatora korpusu, nemainiet tā vadojumu, nepārduriet elementus. Nenovietojiet akumulatoru viegli uzliesmojošu priekšmetu tuvumā, neatstājiet to bez uzraudzības uzlādēšanas laikā. Vienmēr veiciet akumulatora uzlādēšanu no uguns pasargātā vietā. Pārliecinieties, ka uzlādētāja izejas spriegums atbilst akumulatora spriegumam. Vienmēr to turēt bērniem nepieejamā vietā. Nepareiza akumulatora lietošana var izraisīt aizdegšanos vai sprādzienu un radīt zaudējumus.

Nedrīkst pieļaut akumulatora spaiļu īssavienojumu. Izstrādājumu drīkst pievienot tikai ar blakus norādīto simbolu apzīmētām II klases ierīcēm.

NAUDOJIMOSI PRADŽIOS INSTRUKCIJA

Šioje instrukcijoje pateikiami pagrindiniai nurodymai apie „Hydrofoil". Išsamią dokumentaciją rasite mūsų internetiniame tinklapyje adresu www.parrot.com/uk/support/hydrofoil-drone.

„Hydrofoil" prietaiso surinkimas

T10 atsuktuvas, kuris reikalingas „Hydrofoil" surinkimui, yra komplekte. Neveržkite per stipriai.

1. Nuimkite elastingą apsaugą.
2. Priveržkite laikiklius prie apsaugos naudodamiesi 2 pridėtais varžtais (pav. 1).
3. Į centrinės ašies angą įstatykite „MiniDrone" korpusą (pav. 2).
4. Priveržkite centrinę ašį prie rėmo naudodami pridedamus 4 varžtus (paveikslėlis 3).
5. Ant laikiklio galo uždėkite dvipuses plūdes.
6. Uždėkite ir priveržkite šonines plėveles ant plūdžių šono naudodami 2 pridedamus varžtus (pav. 4).
7. Įstatykite ir priveržkite dreifavimo dalį į korpuse esančią išpjovą naudodami 1 pridedamą varžtą (pav. 5).

Kad „Hydrofoil" nesideformuotų, laikykite jį ant originalios atramos.

Baterijos įkrovimas

1. Įstatykite bateriją į vietą, kuri skirta šiam tikslui (nuotraukos A ir B).
2. „MiniDrone" pajungimas (nuotraukos C ir D):
   - Kraukite įkrovikliu, kurio galia ne mažesnė nei 2.4 A. Įkrovimo laikas yra apie 25 minučių.
   - Kompiuteriu naudojant įprastą USB laidą. Baterijos pilno įkrovimo laikas yra apie 1 valandą ir 30 minučių.

Norėdami išimti bateriją pakelkite ją už juostelės, esančios ant baterijos viršaus, tada pastumkite ją atgal.

Programinės įrangos atsisiuntimas

Prisijunkite prie App Store[SM] arba Google Play[TM] ir atsisiųskite nemokamą programinės įrangos FreeFlight3 paketą.

„MiniDrone" sumontavimas ant „Hydrofoil"

1. Uždėkite „MiniDrone" ant atramos. „MiniDrone" priekinė dalis turi būti sulygiuota su „Hydrofoil". Patikrinkite, ar du priekiniai atramos kojelių laikikliai yra tinkamai pritvirtiti prie „MiniDrone" priekinės dalies (pav. E).
2. Pritvirtinkite galinę „MiniDrone" dalį (pav. F).

Įjunkite „MiniDrone"

„Įjungimo/išjungimo" mygtukas yra po „MiniDrone" (pav. G).

Išmaniojo telefono prijungimas

Norint naudotis „MiniDrone", reikės išmaniojo telefono arba planšetinio kompiuterio, kuris palaiko Bluetooth® 4.0. Pasitikrinkite savo išmaniojo telefono suderinamumą per www.parrot.com/uk/compatibility.

Išmaniajame telefone aktyvuokite Bluetooth® funkciją.

3. Paleiskite programą „FreeFlight3". Jungtis (ryšys) tarp išmaniojo telefono ir „MiniDrone" nustatomas automatiškai.
4. Pasirinkite reikiamą valdymo režimą, kuris atitiktų „Hydrofoil".

Valdymas

Spauskite „Take Off" mygtuką, kad paleistumėte „Hydrofoil".

Paspauskite dešinę vairalazdę pakreipdami išmanųjį telefoną pirmyn arba atgal norėdami nukreipti „Hydrofoil" atitinkamai pirmyn ir atgal.

Dešinėje ekrano pusėje, stumkite vairalazdę į kairę arba dešinę norėdami vairuoti „Hydrofoil" atitinkamai į kairę arba dešinę.

Rekomenduojame peržiūrėti mokomąją video medžiagą, esančią mūsų internetiniame tinklapyje www.parrot.com/uk/support/hydrofoil-drone.

Fotografavimas

Spauskite norėdami padaryti nuotrauką.

BENDRA INFORMACIJA

Priedai ir atsarginės dalys

Įvairių priedų ir dalių galite įsigyti iš savo tiekėjo arba tiesiogiai iš „Parrot" internetinės parduotuvės adresu store.parrot.com.

Atsargumo priemonės ir priežiūra

Šis „Hydrofoil" prietaisas netinka naudotis vaikams iki 14 metų amžiaus.

Šis „Hydrofoil" prietaisas yra aparato modelis, skirtas pramogai ir laisvalaikiui. Prietaiso valdytojas visada privalo užtikrinti vizualinį kontaktą su „Hydrofoil" ir kontroliuoti jo judėjimo trajektoriją. „Hydrofoil" prietaiso naudojimo vieta turi būti tinkamai parinkta, kad būtų užtikrintas maksimalus žmonių, gyvūnų ir nuosavybės saugumas. „Hydrofoil" naudojimas tam tikrose viešose vietose yra draudžiamas.

„MiniDrone" prietaisas turi būti naudojamas griežtai laikantis atitinkamos valstybės civilinės aviacijos įstatymų reikalavimų. Saugokite „MiniDrone" nuo aukštos įtampos vietų, pastatų ir kitų pavojingų vietų.

Naudokite tik gamintojo rekomenduojamus priedus. Pats „Hydrofoil" prietaisas ir jo dalys gali lengvai sulūžti, todėl su prietaisu elkitės rūpestingai.

„Hydrofoil" prietaisą naudokite tik gėlame vandenyje. Jei į „Hydrofoil" prietaiso vidų patektų smėlio, jūros druskos, dumblių ar kitų aplinkos elementų, prietaisas gali būti sugadintas. Nesinaudokite „Hydrofoil" prietaisu esant nepalankioms oro sąlygoms (lietus, stiprus vėjas, sniegas), arba esant prasto matomumo sąlygoms (naktį).

„Hydrofoil" prietaisu naudokitės tik tokiu atstumu, kad visą laiką būtų palaikomas „Bluetooth®" ryšys tarp prietaiso ir Jūsų išmaniojo telefono. Užtikrinkite, kad „Hydrofoil" prietaisas nebūtų naudojamas per toli - kad užtektų jo baterijos įkrovimo prietaisui saugiai sugrįžti.

Besisukantys „Hydrofoil" propeleriai gali sužaloti žmones ar apgadinti daiktus. Nesilieskite prie besisukančių „Hydrofoil" prietaiso propelerių. Prieš paimdami „MiniDrone" prietaisą, palaukite, kol nustos suktis jo propeleriai.

Nepalikite „Hydrofoil" saulės spinduliuose.

Garantija

Dėl išsamesnės informacijos apie garantiją ir jos sąlygas, žr. Bendrąsias pardavimo taisykles atstovybėje, kurioje pirkote šį „Hydrofoil" prietaisą.

Kai išmesti atitarnavusį produktą

Šis simbolis ant produkto ir šioje dokumentacijoje nurodo, kad draudžiama atitarnavusį prietaisą išmesti kartu su buitinėmis atliekomis. Nekontroliuojamas atliekų išmetimas yra kenksmingas aplinkai, todėl prašome rūšiuoti atliekas, jas perdirbti atsakingai. Jei kiltų klausimų dėl to, kaip tinkamai išmesti atitarnavusį prietaisą, rekomenduojame susisiekti su pardavėju arba atsakingomis vietos savivaldos institucijomis.

Atitikties deklaracija

Parrot SA, 174 quai de Jemmapes, 75010, Paryžius, Prancūzija, šiuo savo išskirtine atsakomybe deklaruoja, kad produktas, kuris aprašytas šioje naudojimosi instrukcijoje, atitinka techninius standartus EN 301489-17, EN300328, EN71-1, EN71-2, EN62115, 1999/5/EB direktyvą dėl radijo ryšio įrenginių ir telekomunikacijų įrenginių ir 2001/95/EB direktyvą dėl šių produktų bendrosios saugos.

Atitikties deklaraciją galite atsisiųsti šiuo adresu:

www.parrot.com/uk/ce/?hydrofoil-drone/

Prekiniai ženklai

„Parrot", „Parrot Minidrones" užrašai ir „Parrot" logotipas yra registruoti prekiniai ženklai, kurie priklauso PARROT SA.

„App Store" yra paslaugų ženklas, kuris priklauso „Apple Inc."

„Google Play" yra prekinis „Google Inc." ženklas

Bluetooth® prekių ženklas ir logotipas yra Bluetooth SIG, Inc. registruoti prekių ženklai, o Parrot SA juos naudoja pagal licenciją.

Visi kiti šiame vadove paminėti prekių ženklai yra jų atitinkamų savininkų nuosavybė.

Su privatumu susijęs įspėjimas

Įrašinėti (filmuoti, fotografuoti) ir transliuoti privataus asmens vaizdus be jo išankstinio sutikimo gali būti draudžiama įstatymais ir už tai galite užsitraukti atsakomybę. Todėl, prieš fotografuodami ar filmuodami kitus asmenis, visada paprašykite jų leidimo ar sutikimo juos filmuoti/fotografuoti ir/arba vaizdus su jais platinti internetu. Niekada nefilmuokite vaizdų ir nefotografuokite tokių nuotraukų, kurios galėtų turėti įtakos asmens reputacijai ar jo savigarbai.

Baterija

Dėl šių instrukcijų nesilaikymo galite nepataisomai apgadinti bateriją, o taip pat pakenkti aplinkai, susižaloti. Visada naudokite tik patvirtintą „LiPo" baterijų įkroviklį. Niekada nekraukite per iškrovos laidą. Niekada neįkraudinėkite itin ilgą laikotarpį arba naudodami mažesnę nei 2,5 V įtampą. Baterijos temperatūra niekada neturi viršyti 60 °C (140 °F). Niekada neardykite ir nemodifikuokite elektros įvado dėžutės, nepradūrinėkite baterijos celių. Niekada nelaikykite baterijos ant degių medžiagų, nepalikite įkraudinėjamos baterijos be priežiūros. Visada įkraudinėkite nuo gaisro apsaugotoje aplinkoje. Visuomet patikrinkite, ar įkroviklio išėjimo įtampa atitinka baterijos įtampą. Visuomet laikykite vaikams nepasiekiamoje vietoje. Netinkamai naudojama baterija gali sukelti gaisrą, sprogimą ar kitokį pavojų.

Neužtrumpinkite baterijos terminalų kontaktų. Šis produktas gali būti jungiamas tik prie II klasės įrangos, ant kurios yra atitinkamas simbolis.

INSTRUKCJA URUCHOMIENIA

Instrukcja Hydrofoil dostarcza najważniejszych informacji. Kompleksowa dokumentacja znajduje się na naszej stronie internetowej http://www.parrot.com/uk/support/parrot-hydrofoil-drone.

Montaż Hydrofoil

Śrubokręt T10, niezbędny do montażu Hydrofoil, został załączony. Nie dokręcać nadmiernie.

1. Zdjąć gumkę z obudowy.
2. Przykręcić ramię do obudowy przy użyciu 2 śrub (schemat 1).
3. Włożyć podstawę MiniDrone do otworu środkowej osi (schemat 2).
4. Przykręcić środkową oś do obudowy przy użyciu 4 śrub (schemat 3).
5. Włożyć dwa boczne pływaki do końcowych części ramion.
6. Włożyć i przykręcić dwa boczne skrzydła do pływaków za pomocą 2 śrub (schemat 4).
7. Włożyć i przykręcić miecz do otworu znajdującego się w tylnej części obudowy za pomocą 1 śruby (schemat 5).

Aby uniknąć ryzyka odkształcenia Hydrofoil, przechowywać go na jego oryginalnej podstawie.

Ładowanie akumulatora

1. Włożyć akumulator do odpowiedniej komory (zdjęcia A i B).
2. Podłączyć MiniDrone (zdjęcia C i D):
   - do ładowarki o mocy co najmniej 2.4 A. Czas ładowania wynosi około 25 minut.
   - do komputera za pomocą kabla USB. Czas ładowania akumulatora wynosi około 1,5 godziny.

Aby wyjąć akumulator, podnieść wypustkę znajdującą się nad akumulatorem i pociągnąć ją do tyłu.

Pobieranie aplikacji

Wejść na stronę App Store[SM] lub Google Play[TM] i pobrać bezpłatną aplikację FreeFlight3.

Instalacja MiniDrone na Hydrofoil

1. Włożyć przednią część MiniDrone na podstawę. Przód MiniDrone jest skierowany do przedniej części Hydrofoil. Upewnić się, że oba przednie kołki podstawy są włożone do przedniego ramienia MiniDrone (zdjęcie E).
2. Wcisnąć tylną część MiniDrone (zdjęcie F).

Włączanie MiniDrone

Przycisk On/Off znajduje się pod spodem MiniDrone (zdjęcie G).

Podłączanie smartfona

Do korzystania z MiniDrone konieczny jest smartfon lub tablet kompatybilny z Bluetooth® 4.0. Kompatybilność swojego smartfona można sprawdzić na stronie http://www.parrot.com/uk/compatibility.

Aktywować funkcję Bluetooth® w swoim smartfonie.

3. Uruchomić aplikację FreeFlight3. Połączenie między smartfonem oraz MiniDrone zostanie nawiązane automatycznie.
4. Wybrać tryb pilotowania odpowiadający Hydrofoil.

Sterowanie

Przycisnąć „Take Off", aby uruchomić Hydrofoil.

Przycisnąć lewy joystick i przesunąć palec ku górze, aby Hydrofoil zwiększył prędkość.

Po prawej stronie ekranu, przesunąć joystick w lewo lub w prawo, aby skierować Hydrofoil na lewo lub na prawo.

Zapraszamy do zapoznania się z filmami instruktażowymi na naszej stronie internetowej http://www.parrot.com/uk/support/hydrofoil-drone.

Fotografowanie

Przycisnąć , aby zrobić zdjęcie.

INFORMACJE OGÓLNE

Akcesoria i części zamienne

Akcesoria i części zamienne są dostępne w punktach sprzedaży Parrot oraz na naszej stronie internetowej store.parrot.com.

Środki ostrożności dotyczące użytkowania oraz konserwacja

Hydrofoil nie jest przeznaczony dla dzieci poniżej 14 roku życia.

Hydrofoil to pojazd latający zaprojektowany do celów rekreacyjnych i rozrywkowych. Pilot powinien w każdej sytuacji utrzymywać kontakt wzrokowy z Hydrofoil i kontrolować trajektorię jego lotu. Hydrofoil należy używać w odpowiednich miejscach, aby zapewnić bezpieczeństwo osób, zwierząt i mienia. Używanie Hydrofoil w niektórych miejscach publicznych może być zabronione.

W przypadku używania samego MiniDrone, przestrzegać przepisów lotnictwa cywilnego obowiązujących w danym kraju. Należy oddalić MiniDrone od linii wysokiego napięcia, budynków i wszelkich innych potencjalnie niebezpiecznych miejsc.

Należy używać wyłącznie akcesoriów zalecanych przez producenta. Hydrofoil i wszystkie jego części są wrażliwymi elementami, z którymi należy obchodzić się bardzo ostrożnie.

Używać Hydrofoil wyłącznie na powierzchniach słodkowodnych. W przypadku przedostania się do Hydrofoil piasku, soli morskiej, wodorostów lub innych ciał obcych, urządzenie może ulec nieodwracalnym uszkodzeniom. Nie używać Hydrofoil w niekorzystnych warunkach pogodowych (deszcz, silny wiatr, śnieg) bądź podczas słabej widoczności (noc).

Nie oddalać nadmiernie Hydrofoil, aby zachować połączenie Bluetooth® ze swoim smartfonem. Zaplanować wcześniej trajektorię swojego Hydrofoil w zależności od czasu funkcjonowania akumulatora, aby móc bezpiecznie odzyskać urządzenie.

Obracające się śmigła Hydrofoil mogą spowodować obrażenia ciała oraz uszkodzić otaczające przedmioty. Nie dotykać Hydrofoil podczas uruchomiania go. Zaczekać aż śmigła MiniDrone całkowicie się zatrzymają przed przystąpieniem do manipulacji urządzeniem.

Nie pozostawiać Hydrofoil na słońcu.

Gwarancja

Aby zapoznać się z warunkami gwarancji, prosimy odnieść się do Ogólnych Warunków Sprzedaży punktu sprzedaży, w którym został kupiony Hydrofoil.

Recykling produktu

Symbol widniejący na produkcie i jego dokumentacji oznacza, iż nie należy wyrzucać zużytego produktu wraz z odpadami gospodarstwa domowego. Niekontrolowane wyrzucanie odpadów może spowodować skażenie środowiska. Zachęcamy do odpowiedzialnej segregacji odpadów zgodnie z ich rodzajem. Osoby prywatne mogą skontaktować się z punktem sprzedaży produktu lub urzędem gminy, aby uzyskać informacje na temat recyklingu.

Oświadczenie o zgodności

Parrot SA, 174 quai de Jemmapes, 75010 Paris, Francja, oświadcza za swoją wyłączną odpowiedzialnością, że produkt opisany w niniejszej instrukcji obsługi jest zgodny z normami technicznymi: EN 301489-17, EN300328, EN71-1, EN71-2, EN62115 w oparciu o rozporządzenia dyrektywy RTTE 1999/5/WE i dyrektywy w sprawie ogólnego bezpieczeństwa produktów 2001/95/WE.

Oświadczenie o zgodności jest dostępne na stronie:

www.parrot.com/uk/ce/?hydrofoil-drone/

Zarejestrowane znaki towarowe

Parrot, Parrot MiniDrones oraz logo Parrot są zarejestrowanymi znakami towarowymi firmy PARROT SA.

App Store jest marką Apple Inc.

Google Play to marka należąca do Google Inc.

Nazwa i logo Bluetooth® są zastrzeżonymi markami Bluetooth® SIG, Inc., a ich wykorzystywanie przez Parrot SA odbywa się na zasadach licencji.

Wszelkie inne marki wymienione w niniejszej instrukcji stanowią własność odpowiednich podmiotów.

Ostrzeżenie dotyczące poszanowania prywatności

Zapisywanie i rozpowszechnianie wizerunku danej osoby bez jej zgody może być uznane za naruszenie jej prywatności i może doprowadzić do pociągnięcia do odpowiedzialności autora powyższych działań. Przed filmowaniem osób, należy zapytać ich o zgodę, w szczególności jeżeli planuje się zapisywanie i/lub rozpowszechnianie tych filmów w Internecie. Nie należy rozpowszechniać obrazów poniżających lub mogących zaszkodzić czyjejś reputacji lub naruszyć czyjąś godność.

Akumulator

Nieprzestrzeganie instrukcji może spowodować nieodwracalne uszkodzenie akumulatora i jego otoczenia, jak również obrażenia ciała. Zawsze korzystać z ładowarki do akumulatorów LiPo. Nigdy nie ładować akumulatora przez drut rozładowujący. Nigdy nie ładować w trybie wolnym lub poniżej 2,5 V. Temperatura akumulatora nie powinna nigdy przekraczać 60°C (140°F). Nigdy nie demontować ani nie modyfikować okablowania obudowy oraz nie przebijać ogniw akumulatora. Nigdy nie umieszczać akumulatora na materiałach łatwopalnych ani nie pozostawiać bez nadzoru podczas ładowania. Ładowanie należy zawsze prowadzić w ognioodpornym miejscu. Należy zawsze upewnić się, że napięcie wyjściowe ładowarki odpowiada napięciu akumulatora. Zawsze przechowywać poza zasięgiem dzieci. Niewłaściwe użytkowanie akumulatora może spowodować pożar, wybuch lub inne zagrożenia.

Nie wolno doprowadzać do zwarcia zacisków akumulatora. Produkt może być podłączany wyłącznie do sprzętu klasy II noszącego symbol znajdujący się obok.

КРАТКОЕ РУКОВОДСТВО

В настоящем руководстве вы найдете основные инструкции, необходимые для начала использования лодки на подводных крыльях Hydrofoil. Полную документацию см. на нашем сайте www.parrot.com/uk/support/hydrofoil-drone.

Сборка лодки на подводных крыльях Hydrofoil

Для сборки лодки на подводных крыльях Hydrofoil вам понадобится входящая в комплект отвертка T10. При закручивании винтов не прилагайте чрезмерных усилий.

1. Снимите пластиковую защиту с корпуса.
2. Зафиксируйте рычаг на корпусе двумя винтами (схема 1).
3. Вставьте кронштейн мини-дрона в паз центральной оси (схема 2).
4. Зафиксируйте центральную ось на корпусе четырьмя винтами (схема 3).
5. Установите два боковых поплавка по краям рычага.
6. Вставьте, а затем закрутите две опорные плоскости в поплавки с помощью двух винтов (рисунок 4).
7. Вставьте, а затем закрутите заднее крепление в паз, расположенный позади корпуса, с помощью 1 винта (рис 5).

Для того, чтобы исключить любую возможность деформации подводных крыльев Hydrofoil, храните их на оригинальной опоре.

Зарядка батареи

1. Вставьте батарею в ее отсек (фотографии A и B)
2. Варианты зарядки мини-дрона (фотографии C и D):
   - с помощью зарядного устройства с минимальной мощностью 2,4 A – время зарядки составляет около 25 минут;
   - Подключение к компьютеру через USB-кабель. Время зарядки около 1 часа 30 минут.

Чтобы извлечь батарею, приподнимите защелку в верхней части батареи и сдвиньте ее в обратном направлении.

Загрузка приложения

Войдите в App Store[SM] или Google Play[TM] и загрузите бесплатное приложение FreeFlight3.

Установите мини-дрона на Hydrofoil

1. Вставьте переднюю часть мини-дрона в опору. Голова мини-дрона должна быть направлена к передней части Hydrofoil. Удостоверьтесь, что два передних выступа вставлены в передней рычаг мини-дрона (фото E).
2. Защелкните заднюю часть мини-дрона (фотография F).

Включите мини-дрона

Кнопка вкл/выкл находится под мини-дроном (фотография G).

Подключение к смартфону

Чтобы использовать мини-дрон вам понадобится смартфон или планшет, поддерживающий Bluetooth® 4.0. Проверьте совместимость вашего смартфона на сайте www.parrot.com/uk/compatibility.

Включите функцию Bluetooth® на смартфоне.

3. Запустите приложение FreeFlight3. Между смартфоном и мини-дроном автоматически установится соединение.
4. Выберите режим управления, соответствующий лодке на подводных крыльях.

Управление

Чтобы запустить лодку на подводных крыльях, нажмите на кнопку Take Off.

Нажмите на левый джойстик и сдвиньте палец вверх, чтобы ускорить лодку на подводных крыльях.

Сдвиньте джойстик, расположенный в правой части экрана, вправо или влево, чтобы направить лодку на подводных крыльях влево или вправо.

Посмотрите обучающие ролики на нашем веб-сайте www.parrot.com/uk/support/hydrofoil-drone.

Сделать фото

Нажмите , чтобы сделать снимок.

ОБЩИЕ СВЕДЕНИЯ

Принадлежности и запасные части

Принадлежности и запасные части вы можете приобрести у реселлера Parrot или на нашем веб-сайте store.parrot.com.

Меры предосторожности при эксплуатации и уход

Лодка на подводных крыльях не подходит для детей младше 14 лет.

Мини-дрон – это авиамодель, предназначенная для активного отдыха и развлечений. Пилот должен непрерывно поддерживать зрительный контакт с лодкой на подводных крыльях и контролировать траекторию её движения. Места использования должны быть приспособлены для управления лодкой на подводных крыльях. Необходимо постоянно обеспечивать безопасность людей, животных и имущества. Использование лодки на подводных крыльях в некоторых местах не разрешается.

При использовании мини-дрона необходимо руководствоваться правилами гражданской авиации вашей страны. Держите мини-дрон на удалении от высоковольтных линий электропередач, зданий и любых других потенциально опасных зон.

Используйте только принадлежности, указанные производителем. Лодка на подводных крыльях и ее компоненты изготовлены из хрупких материалов и поэтому с ними нужно обращаться крайне аккуратно.

Используйте лодку на подводных крыльях только в пресной воде. Если песок, морская соль, водоросли или любые другие предметы попадут в лодку на подводных крыльях, она не будет может безвозвратно выйти из строя. Не используйте лодку на подводных крыльях при неблагоприятных погодных условиях (во время дождя, сильного ветра, снега) и при недостаточной видимости (ночью).

Лодка на подводных крыльях должна находиться на расстоянии, при котором будет сохраняться связь по Bluetooth® с вашим смартфоном. Для того, чтобы получить обратно свою лодку на подводных крыльях, необходимо прогнозировать использование и траекторию движения устройства.

Вовремя работы винты лодки на подводных крыльях могут ранить людей и повредить предметы. Не прикасайтесь к лодке на подводных крыльях во время работы. Дождитесь полной остановки винтов, прежде чем брать мини-дрон в руки.

Не оставляйте лодку на подводных крыльях на солнце.

Гарантия

Чтобы ознакомиться с условиями гарантии, прочтите Общие Условия продажи, согласно которым была совершена покупка лодки на подводных крыльях, или свяжитесь с продавцом.

Как утилизировать изделие

Символ на изделии и его документации указывает, что в конце срока службы оно не может быть утилизировано вместе с бытовыми отходами. Неконтролируемый вывоз отходов может нанести вред окружающей среде. Пожалуйста, отделите изделие от других видов отходов и утилизируйте его соответствующим образом. За подробной информацией о том, как можно утилизировать изделие, обращайтесь, пожалуйста, к продавцу, у которого вы приобрели этот товар, или в администрацию вашего города.

Декларация соответствия

Компания Parrot SA, адрес: 174, ул. Ке де Жеммап, 75010 Париж, Франция, настоящим заявляет, что изделие, описанное в настоящем руководстве, соответствует техническим стандартам EN 301489-17, EN300328, EN71-1, EN71-2, EN62115 в соответствии с директивой по радиооборудованию и телекоммуникационному терминальному оборудованию 1999/5/CE и директивой по общей безопасности изделий 2001/95/CE.

Декларацию о соответствии можно получить по адресу:

www.parrot.com/uk/ce/?hydrofoil-drone/

Зарегистрированные торговые знаки

Parrot, Parrot MiniDrones, а также логотип Parrot являются зарегистрированными торговыми знаками PARROT SA.

App Store является маркой сервиса Apple Inc.

Google Play является зарегистрированной торговой маркой компании Google Inc.

Название и логотип Bluetooth® являются зарегистрированными марками Bluetooth SIG, Inc. и любое их использование Parrot SA осуществляется по лицензии.

Все другие марки, указанные в данном руководстве, являются собственностью их соответствующих владельцев.

Уважение к частной жизни

Запись и распространение изображений человека без его разрешения может рассматриваться как покушение на его частную жизнь и преследуется по закону. Прежде чем снимать людей, попросите у них разрешение, особенно, если вы хотите сохранить записи/или распространить их в сети Интернет или любым другим способом. Не распространяйте унизительные или порочащие репутацию или честь человека изображения.

Батарея

Несоблюдение инструкций может привести к выходу из строя батареи и нанесению вреда окружающей среде, а также к ранениям. Всегда используйте одобренное зарядное устройство для литий-полимерных аккумуляторов. Никогда не заряжайте батарею через провод для ее разряда. Никогда не выполняйте зарядку батареи в медленном режиме или с током ниже 2,5 В. Температура батареи не должна превышать 60°C (140°F). Никогда не разбирайте и не изменяйте проводку блока, не проделывайте в батарее отверстий. Никогда не кладите батарею в процессе зарядки на горючие материалы и не оставляйте без присмотра. Выполняйте зарядку только в пожаробезопасных местах. Убедитесь, что напряжение на выходе зарядного устройства соответствует напряжению батареи. Держите батарею в недоступном для детей месте. Неправильное обращение с батареей может привести к пожару, взрыву и иным опасным ситуациям.

Не допускайте короткого замыкания контактов батареи. Соединяйте изделие только с приборами класса II, имеющими показанный рядом символ.

NÁVOD NA POUŽITIE

Tento návod vám poskytne hlavné pokyny pre ovládanie zariadenia Hydrofoil. Kompletnú dokumentáciu nájdete na našej webovej stránke www.parrot.com/uk/support/hydrofoil-drone.

Montáž zariadenia Hydrofoil

Skrutkovač potrebný k montáži zariadenia je v balení. Skrutky nedoťahujte prisilno.

1. Odstráňte gumu z trupu.
2. Pripevnite rameno k trupu pomocou 2 skrutiek (obrázok 1).
3. Vložte nosník zariadenia do výrezu v stredovej osi (obrázok 2).
4. Priskrutkujte stredovú os k trupu pomocou 4 skrutiek (obrázok 3).
5. Nasuňte dva bočné plaváky na konce ramena.
6. Vložte dve bočné krídla do plavákov a priskrutkujte pomocou 2 skrutiek (obrázok 4).
7. Vložte smerové kormidlo do zárezu v zadnej časti trupu a priskrutkujte pomocou 1 skrutky (obrázok 5).

Zariadenie Hydrofoil uchovávajte na pôvodnom nosníku, aby ste zabránili jeho deformácii.

Nabíjanie akumulátora

1. Akumulátor vložte do priestoru určeného na tento účel (fotografie A a B).
2. Pripojte MiniDrone (fotografie C a D):
   - Pomocou nabíjačky s minimálnym výkonom 2,4 A. Nabíjanie akumulátora trvá približne 25 minút.
   - Pomocou počítača s použitím USB kábla. Nabíjanie akumulátora trvá približne 1,5 h.

Ak chcete vybrať akumulátor, nadvihnite jazýček nad akumulátorom a posuňte ho smerom dozadu.

Prevzatie aplikácie

Pripojte sa na stránku App Store[SM] alebo Google Play[TM] a preberte si bezplatnú aplikáciu FreeFlight3.

Inštalácia zariadenia MiniDrone na Hydrofoil

1. Vložte predok zariadenia MiniDrone na nosník. Hlava MiniDronu smerom k prednej časti Hydrofoilu. Uistite sa, že dve predné kolíky nosníka sú vložené do predných ramien MiniDronu (fotografia E).
2. Zacvaknite zadnú časť MiniDronu (fotografia E).

Zapnutie zariadenia MiniDrone

Tlačidlo On/Off sa nachádza pod MiniDronom (fotografia F).

Pripojenie smartfónu

Ak chcete používať MiniDrone, potrebujete smartfón alebo tablet podporujúci Bluetooth® 4.0. Skontrolujte kompatibilitu vášho smartfónu na www.parrot.com/uk/compatibility.

Aktivujte funkciu Bluetooth® na smartfóne.

3. Spustite aplikáciu FreeFlight3. MiniDrone a smartfón sa prepoja automaticky.
4. Zvoľte režim pilotovania zodpovedajúci zariadeniu Hydrofoil.

Pilotovanie

Stlačte Take Off, aby ste spustili Hydrofoil.

Stlačte ľavý joystick a posúvaním prsta smerom hore zrýchlite Hydrofoil.

Vpravo na obrazovke posuňte joystick doľava alebo doprava, aby ste nasmerovali Hydrofoil doľava či doprava.

Pozrite si video tutoriály o pilotovaní na našej stránke www.parrot.com/uk/support/hydrofoil-drone.

Fotografovanie

Stlačením tlačidla môžete nasnímať fotografiu.

VŠEOBECNÉ INFORMÁCIE

Príslušenstvo a náhradné diely

Príslušenstvo a náhradné diely sú dostupné u predajcu Parrot alebo na našej webovej lokalite store.parrot.com.

Opatrenia týkajúce sa používania a údržby

Zariadenie Hydrofoil nie je vhodné pre deti mladšie ako 14 rokov.

Hydrofoil je model lietadla určený na rekreačné a zábavné účely. Pilot musí vždy zachovať vizuálny kontakt so zariadením Hydrofoil a kontrolovať jeho trasu. Za účelom zaručenia bezpečnosti iných osôb, zvierat a majetku, Hydrofoil používajte len na vhodných miestach. Používanie zariadenia Hydrofoil na niektorých verejných miestach nemusí byť povolené.

Ak používate MiniDrone samostatne, dbajte o súlad s predpismi civilného letectva vašej krajiny. Dajte pozor, aby sa MiniDrone nachádzal v dostatočnej vzdialenosti od vedení vysokého napätia, stromov, budov alebo iných potencionálne nebezpečných miest.

Používajte iba príslušenstvo špecifikované výrobcom. Hydrofoil a jeho súčiastky sú krehké, a preto s nimi narábajte opatrne.

Hydrofoil používajte len v sladkých vodách. Ak sa do zariadenia dostane piesok, riasy alebo čokoľvek iné z prostredia, môže to nezvratným spôsobom ohroziť správnu prevádzku zariadenia. Hydrofoil nepoužívajte v nevhodných meteorologických podmienkach (ako je dážď, silný vietor, sneh) ani v prípade zníženej viditeľnosti (v noci).

Hydrofoil udržujte v primeranej vzdialenosti, aby sa neprerušilo spojenie Bluetooth® so smartfónom. Snažte sa správne predvídať použitie a trasu Hydrofoilu podľa výdrže akumulátora, aby ste mohli zariadenie po použití bezpečne vyzdvihnúť.

Vrtule zariadenia Hydrofoil môžu počas chodu ohroziť osoby alebo poškodiť predmety. Nedotýkajte sa zariadenia počas chodu. Pred akoukoľvek manipuláciou so zariadením Hydrofoil počkajte na úplné zastavenie vrtúľ.

Nenechávajte Hydrofoil na slnku.

Záruka

Pre oboznámenie sa s podmienkami právnych, prípadne obchodných záruk si preštudujte Všeobecné predajné podmienky predajcu, u ktorého ste zakúpili Hydrofoil.

Recyklácia tohto výrobku

Symbol na výrobku a sprievodná dokumentácia znamenajú, že na konci životnosti by nemal byť odstránený spolu s domovým odpadom. Nekontrolovaná likvidácia odpadu môže uškodiť životnému prostrediu, zariadenie preto oddeľte od ostatného odpadu a zodpovedne recyklujte. Jednotlivcom odporúčame kontaktovať predajcu, u ktorého výrobok zakúpili, alebo sa obrátiť na svoju obec s cieľom zistiť kde a ako recyklovať.

Vyhlásenie o zhode

Parrot SA 174 Quai de Jemmapes, 75010 Paríž, Francúzsko, vyhlasuje na vlastnú zodpovednosť, že výrobok opísaný v tomto návode je v súlade s technickými normami EN 301489-17, EN300328, EN71-1, EN71-2, EN62115 v nadväznosti na ustanovenie R&TTE 1999/5/ES a smernicu o všeobecnej bezpečnosti výrobkov 2001/95/ES.

Vyhlásenie o zhode je k dispozícii na tejto adrese:

www.parrot.com/uk/ce/?hydrofoil-drone/

Ochranné známky

Parrot, Parrot Minidrones a logo Parrot sú registrované ochranné známky spoločnosti PARROT SA.

App Store je značka služby spoločnosti Apple Inc.

Google Play je značka spoločnosti Google Inc.

Názov a logo Bluetooth® sú ochrannými známkami spoločnosti Bluetooth SIG, Inc. a spoločnosť Parrot SA ich používa na základe licencie.

Všetky ostatné značky uvedené v tomto návode sú vlastníctvom príslušných vlastníkov.

Upozornenie týkajúce sa ochrany súkromného života

Vytváraním a rozširovaním fotografie akejkoľvek osoby bez povolenia môže dôjsť k ohrozeniu jej súkromného života a môžete byť v danom prípade braní na zodpovednosť. Pred natáčaním požiadajte o povolenie, najmä ak si chcete nahrávky ponechať a/alebo šíriť na internete. Nikdy nezverejňujte ponižujúce fotografie alebo také, ktoré by mohli ohroziť povesť alebo dôstojnosť danej osoby.

Akumulátor

V prípade nedodržania všetkých pokynov môže dôjsť k permanentnému poškodeniu akumulátora, ohrozeniu životného prostredia a poraneniu osôb. Vždy používajte nabíjačku pre akumulátor LiPo. Akumulátor nikdy nenabíjajte prostredníctvom vybíjacieho vodiča. Nikdy nepoužívajte pomalý režim nabíjania alebo pod 2,5 V. Teplota akumulátora nesmie nikdy prekročiť 60 °C (140 °F). Nikdy sa nesnažte demontovať ani upravovať káblový rozvod zariadenia ani prepichovať články. Akumulátor nikdy neukladajte na horľavé materiály ani ho nenechávajte počas nabíjania bez dozoru. Akumulátor nabíjajte vždy na ohňovzdornom mieste. Vždy dbajte na to, aby výstupné napätie nabíjačky zodpovedalo napätiu akumulátora. Akumulátor vždy uchovávajte mimo dosahu detí. V prípade nesprávneho používania akumulátora môže dôjsť k požiaru, výbuchu alebo iným nebezpečným situáciám.

Svorky akumulátora sa nesmú skratovať. Výrobok sa smie pripájať iba k zariadeniam II. triedy označeným symbolom, ktorý je znázornený oproti.

BC