optima 200

Veronica®

návod k použití

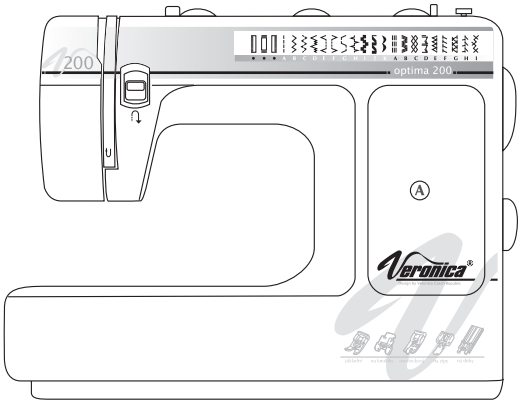

optima 200

NÁŠ TIP

seznam zvláštního příslušenství, které Vám zpříjemní práci

(k dostání u Vašeho prodejce)

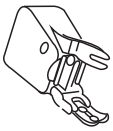

patka horního podávání pro snadné šití kůže, koženky, plastexu, a ostatních problémových látek (str.36)

patka slepého stehu (str.23)

patka lemovací (str.28)

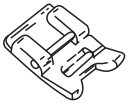

patka vyšívací (str.31)

patka pro všívání ozdob (str.32)

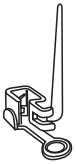

patka látací (str.33)

patka rovného stehu pro dokonalý steh a zapošití

řasící patka

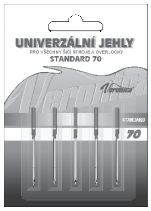

značkové jehly zn. VERONICA pro všechny druhy materiálů (standard, jeans, stretch, kůže apod.)

speciální dvojjehly pro pružné profesionální začištění okrajů látky

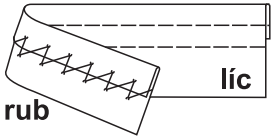

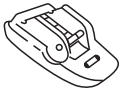

patka pro skrytý zip

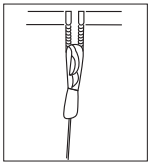

praktický ochranný kufr z plastu vhodný pro převoz stroje, jeho uložení nebo jako ochrana proti přirozenému spadu nečistot

NÁŠ TIP

Váš šicí stroj můžete vložit do speciální skříňky

(k dostání u Vašeho prodejce)

žádný nepořádek při šití, žádné přídavné plasty

stačí jen odklopit přední panel a vše je po ruce

skříňka je vhodná
pro všechny typy šicích strojů
a overlocků

Veronica®

Vložení stroje do skříňky je jednoduché, splní předpoklady k odstranění složitějších doprovodných úkonů při provozu stroje a umožní maximální využití příslušenství a předností jednotlivých modelů. Skříňka je konstrukčně řešena i pro stroje OVERLOCK a SPEEDYLOCK

rozměr: šířka - 95cm
výška - 74cm
hloubka - 52cm

provedení: bílá
světlý dub
tmavý dub

Vážený zákazníku,

gratulujeme Vám ke koupi šicího stroje. Získali jste kvalitní výrobek, který byl vyroben s největší pečlivostí. Sami brzy zjistíte, že pracujete s mimořádně prakticky vybaveným výrobkem.
Tento návod Vám vysvětlí všechny možnosti použití Vašeho stroje. Pokud máte nejasnosti, obraťte se prosím na Vašeho prodejce.
Přejeme Vám mnoho úspěchů a radosti při šití.

OBSAH

náš tip	1
obsah	3
označení	4-5
standardní příslušenství	6
schránka na příslušenství	7
propojení stroje k síti	8
výměna žárovky	9
dvoustupňová výše tyče patky	10
navíjení cívky	11
nasazení vodiče	12
výměna spodní cívky	13
nasazení jehly	14
navlečení horní nitě	15
napětí spodní nitě	16
napětí vrchní nitě	17
vytažení spodní nitě	18
ukončení šití (zpětné šití)	19
tabulka kombinace jehla-nit	20
šití rovných stehů	21
šití klikatých stehů	22
šití slepého/skrytého stehu	23
overlockové stehy	24
přišívání knoflíků	25
knoflíková dírka	26
přišívání zipu	27
šití s lemovací patkou	28
elastický klikatý steh, přišívání záplat	29
trojité stehy	30
ozdobné stehy (vyšívací)	31
všívání ozdob	32
látání	33
obrubovací stehy	34
údržba a mazání stroje	35
dvojité podávání	36
odstraňování závad	37
náš tip	38
bezpečnostní předpisy	39
prohlášení o shodě	40

OZNAČENÍ

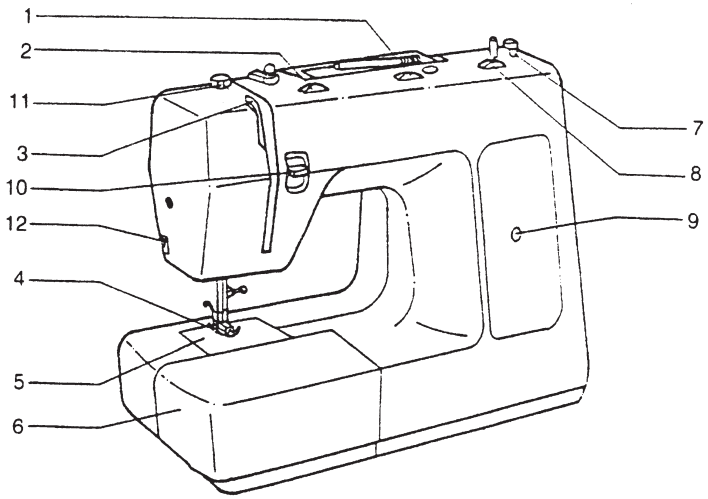

1 Kolečko šířky stehu
2 Regulátor vrchního pnutí
3 Páka napětí nitě
4 Patka
5 Stehová deska
6 Plochý vysunovací stůl
7 Ohraničení pro navíjení cívky
8 Kolečko délky stehu
9 Okénko výběru stehu
10 Zpětné šití
11 Regulace tlaku patky
12 Ořezávač

OZNAČENÍ

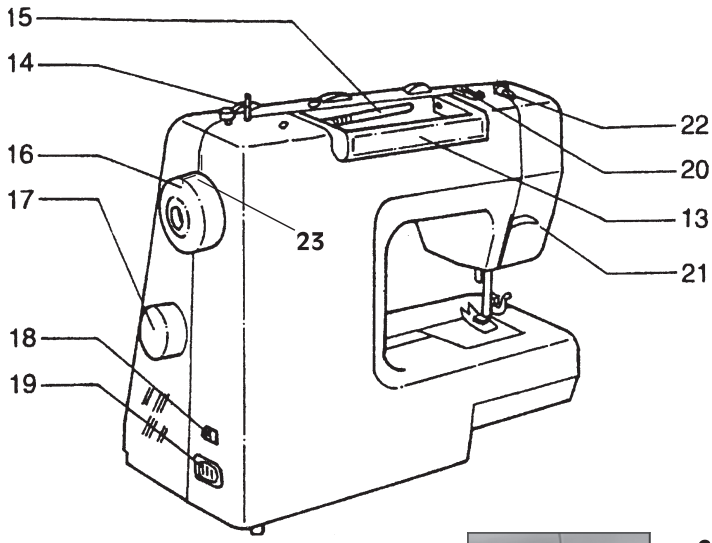

13 Rukojeť
14 Kolík k navíjení nitě
15 Kolík na cívky
16 Ruční kolo
17 Knoflík výběru stehu
18 Hlavní vypínač
19 Připojení k síti
20 Vodič nitě (pro šití a navíjení)
21 Dvoustupňový zvedač patky
22 Vodič nitě (pro šití)
23 Značka "základní poloha"

TIPY
Ruční kolo nastavte do "základní polohy" vždy při těchto úkonech: - přepínání programů - výměna patky - výměna jehly - výměna spodní nitě - navlékání jehly - vždy při ukončení šití nebo vyjmutí látky

STANDARDNÍ PŘÍSLUŠENSTVÍ

	patka základní
	patka pro knoflíkové dírky
	patka overlocková
	patka pro zipy
	patka na knoflíky
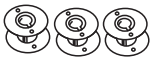	cívky do člunku (3ks)
	krytka cívky
	olejnička
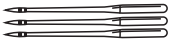	jehly (3ks)
	páradlo na knoflíkové dírky
	vodič
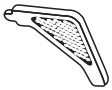	šroubovák
	destička pro přišívání knoflíků
	štěteček na čištění
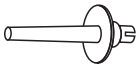	držák nitě (pro šití dvojitou jehlou)

SCHRÁNKA NA PŘÍSLUŠENSTVÍ

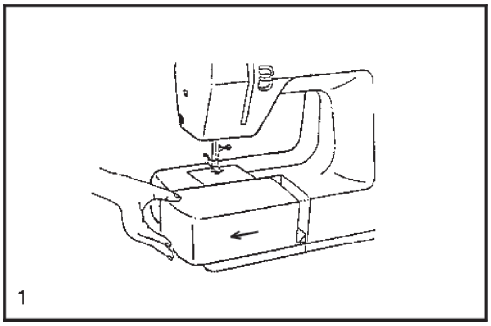

pokud chcete šít na volném ramenu, uchopte šicí desku svisle, a odtáhněte schránku ve směru šipky (obr.1)

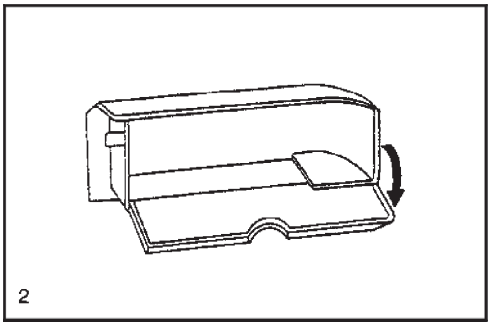

vnitřek šicí desky může být využit jako schránka na příslušenství

otevřete ji tak, že víko přitlačte dolů (obr.2)

PROPOJENÍ STROJE K SÍTI

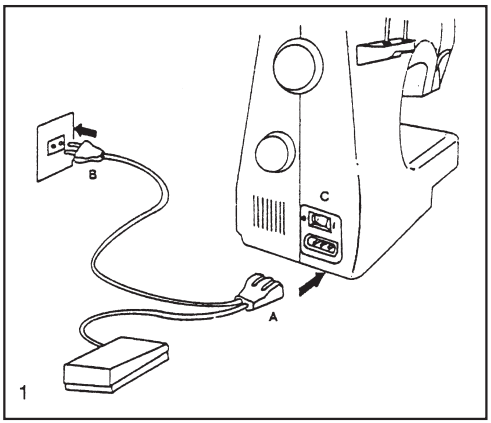

stroj zapojte k síti, jak ukazuje obr.1

nožním ovladačem můžete regulovat rychlost šití

nejprve zmáčkněte hlavní vypínač C (obr.1)

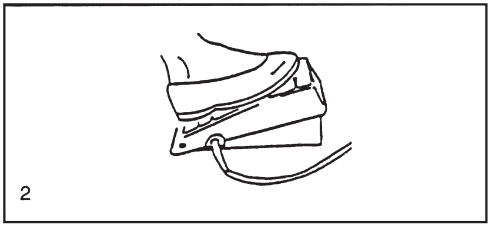

čím silněji ovladač sešlápnete, tím rychleji stroj šije (obr.2)

VÝMĚNA ŽÁROVKY

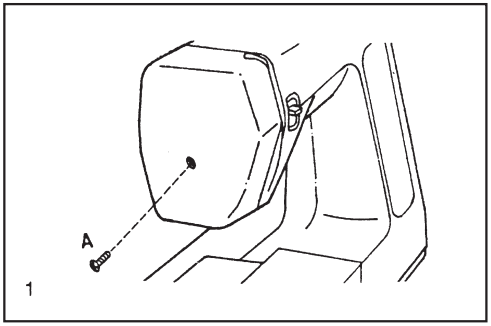

vytáhněte zástrčku ze zásuvky

uvolněte šroubek A v čelní desce stroje a lehkým tlakem dozadu otevřete víko

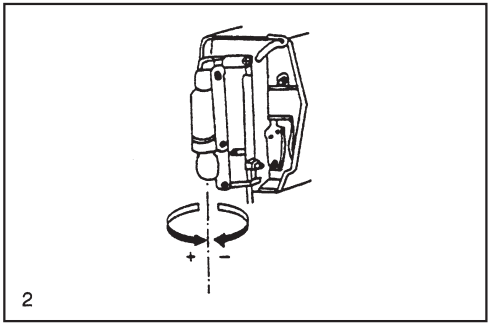

poškozenou žárovku vytočte a nahraďte ji jinou (obr.2)

světlo k šití:
max.15Watt
objímka E14

DVOJSTUPŇOVÁ VÝŠE ZDVIHU PATKY

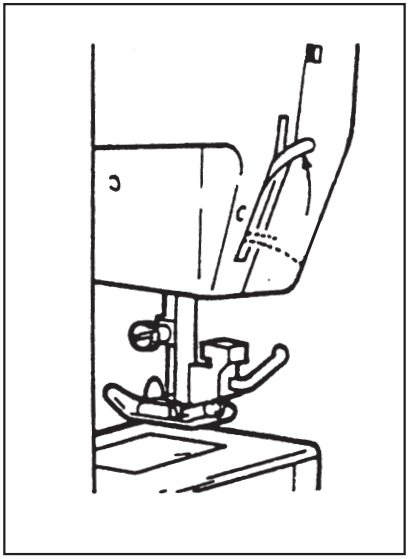

při vkládání extrémně silné látky lze patku ještě více zvednout ve směru šipky

NAVÍJENÍ CÍVKY

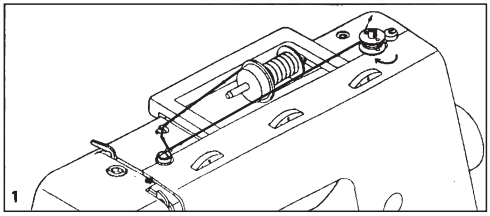

zaveďte nitě dle obr.1

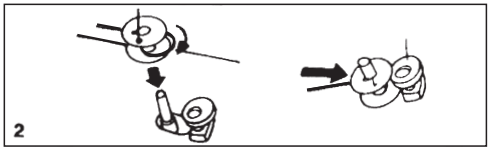

nasaďte cívku na trn navíječe a posuňte doprava viz obr.2

rozjezdem stroje navinete cívku

UPOZORNĚNÍ

Při zapnutém navíječi nelze otáčet ručním kolem, je vyřazeno.

NASAZENÍ VODIČE

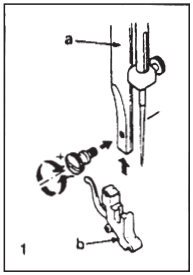

<u>výměna patky</u>

tyč patky "a" uveďte do nejvyšší polohy

držák "b" připevněte podle obr.1

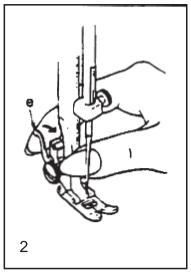

<u>sundání patky</u>

patku uveďte do nejvyšší polohy

páčku "e" tlačte lehce dopředu a patka je uvolněna (obr.2)

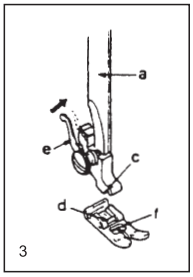

<u>nasazení patky</u>

tyč patky "a" veďte směrem dolů tak, aby zářez "c" byl přesně nad "d"

páku "e" tlačte lehce dopředu

tyč patky "a" spouštějte

patka "f" se zasune (obr.3)

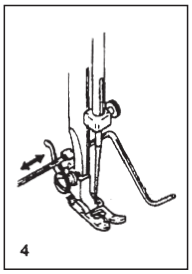

<u>nasazení vodiče</u>

nasaďte vodič dle obr.4

posuvný vodič se používá např. na lemy, záhyby atd.

UPOZORNĚNÍ

Při všech manipulacích nastavte ruční kolo do "základní polohy" a hlavní vypínač na "0"!

VÝMĚNA SPODNÍ CÍVKY

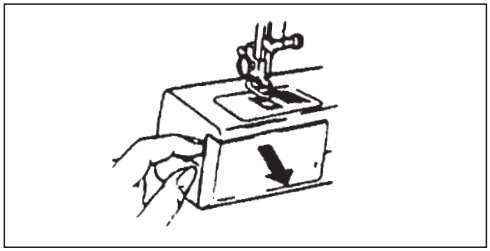

otevřete dvířka ve směru šipky a otočením ručního kola uveďte jehlu do nejvyšší polohy

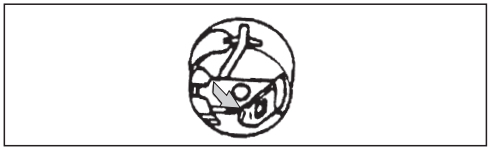

otevřete klapku člunku ve směru šipky a člunek vyjměte ze stroje

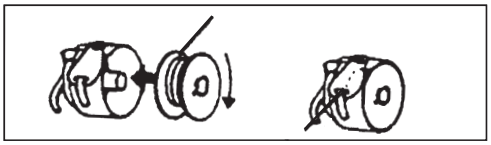

plnou cívku nasaďte do člunku

přitom držte nit ve směru šipky

konec nitě protáhněte zářezem pod pružinou napětí

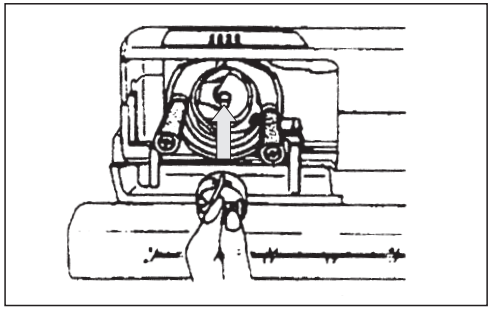

člunek držte za klapku a vložte jej do stroje

pusťte klapku a lehkým přitlačením na člunek zkontrolujte, jestli je člunek opravdu správně nasazen

UPOZORNĚNÍ

Při všech manipulacích nastavte ruční kolo do "základní polohy" a hlavní vypínač na "0"!

NASAZENÍ JEHLY

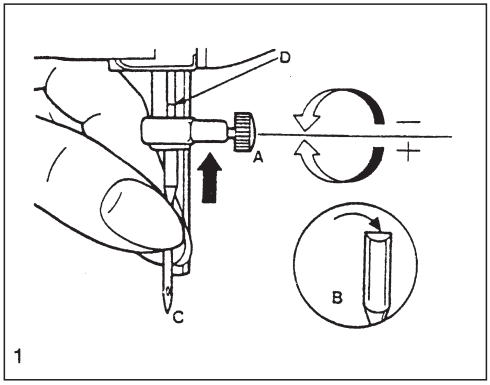

uvolnit šroubek na připevnění jehly

novou jehlu držet <u>plochou stranou dozadu</u> a zasunout až na doraz do tyče jehly

jehlu šroubkem připevnit

jehla musí být nepoškozená

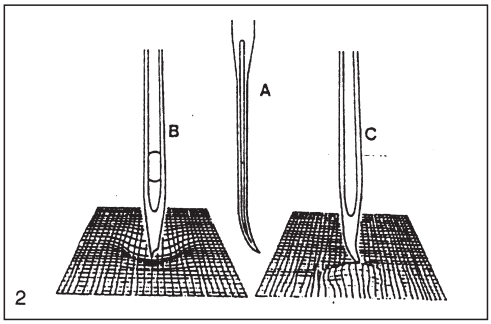

problémy při šití vznikají, když je jehla (obr.2)

A křivá
B tupá
C s háčkem na špičce

UPOZORNĚNÍ

Při problémech v průběhu šití doporučujeme vždy vyměnit jehlu za novou s odpovídajícím označením.

NAVLEČENÍ HORNÍ NITĚ

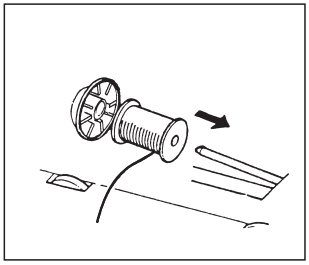

nasaďte cívku s nití a zajistěte krytem cívky

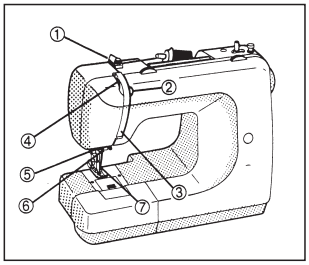

<u>zvedněte přítlačnou páčku</u>

ruční kolo uveďte do základní dolohy

protáhněte nit dle obrázku body 1 až 7

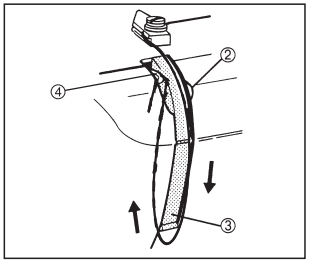

veďte nit pravou spárou dolů (2)

ohněte nit pod vodičem (3) dle obrázku

a levou spárou veďte nit nahoru k niťové páce (4) dle obrázku

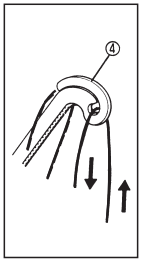

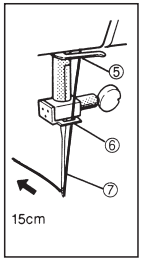

dále veďte nit vodičem (5) a očkem pro nit (6) a poté okem jehly (7) směrem zepředu dozadu

<u>ponechte volný konec nitě za očkem jehly v délce asi 15cm</u>

NAPĚTÍ SPODNÍ NITĚ

v továrně bylo spodní napětí nitě nastaveno na optimální hodnotu

při použití jiné nitě nebo pro speciální účely může být malá úprava napětí nutná

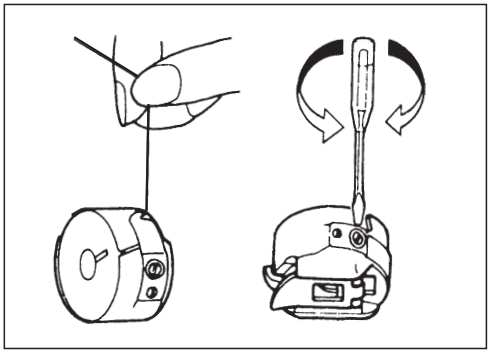

přezkoušení napětí spodní nitě:

plnou cívku vložte do člunku a zaveďte spodní nit jako při šití

nit vytáhněte asi 10cm a člunek nechte viset na niti

lehkým a trhavým pohybem nahoru se má člunek pohnout trochu dolů

pohybuje-li se člunek bez odporu dolů, je napětí příliš slabé

otočením šroubku doprava se napětí zvětší

zůstane-li člunek viset beze změny na niti, je napětí příliš silné

otočením šroubku doleva jej uvolníte

NAPĚTÍ VRCHNÍ NITĚ

v továrně bylo vrchní napětí nitě průměrně nastaveno na č.5 až č.6

při použití jiné nitě nebo pro speciální účely může být malá úprava napětí nutná

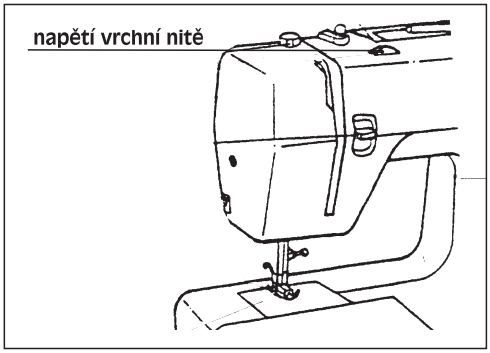

přezkoušení napětí vrchní nitě:

normální nastavení je v rozmezí 5 až 6

čím je nastavené číslo vyšší, tím je napětí nitě vyšší

zkouší se širokým entlovacím stehem

ušijte několik stehů

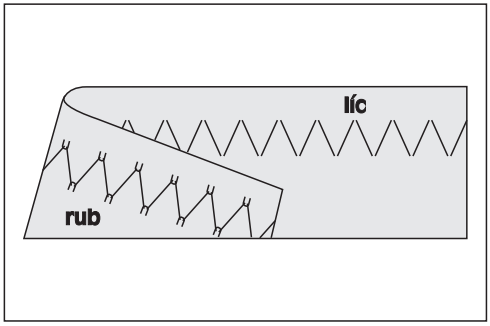

nitě se musí převazovat tak, aby steh na lícu látky byl bez očka

na rubu látky se musí v malé míře objevovat očko vrchní nitě

pokud tak není, upravíme vrchní napětí

VYTAŽENÍ SPODNÍ NITĚ

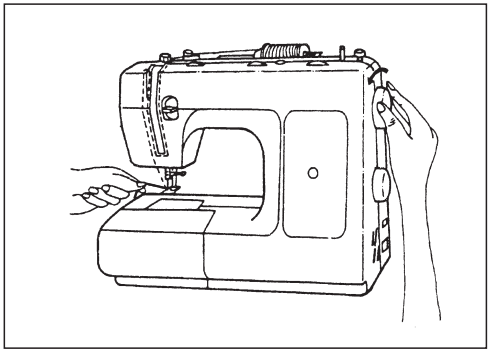

navléknutou vrchní nit přidržujte lehce levou rukou

točte ručním kolem ve směru šipky jedenkrát dokola, čímž vytáhnete spodní nit nahoru

UKONČENÍ ŠITÍ

zpětné šití

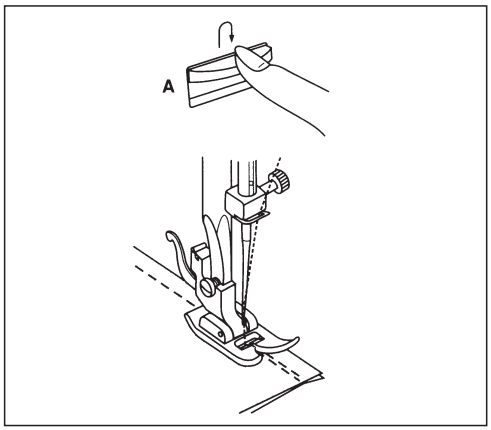

k zpětnému šití přidržte knoflík A na obr.1

tak stroj couvá

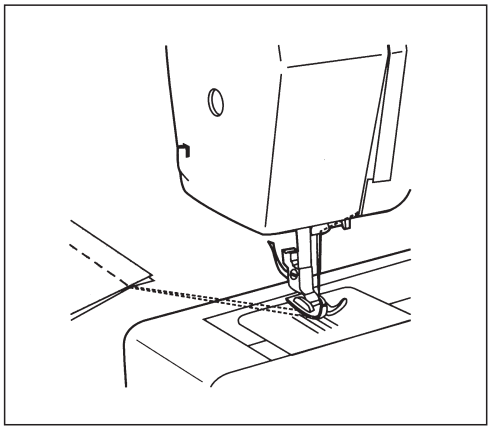

když knoflík pustíte, stroj šije opět dopředu (obr.2)

<u>Pozor!</u>

ručním kolem točte vždy jen dopředu

až je páka napětí nitě v nejvyšší poloze

vytáhněte látku pod patkou dozadu a nitě odřízněte na ořezávači nití

UPOZORNĚNÍ

Při ukončení šití nebo vyjmutí látky uveďte vždy ruční kolo do "základní polohy".

TABULKA KOMBINACE JEHLA - NIT

DRUH JEHLY	DRUH MATERIÁLU
standardní jehly síla 70 nebo 80	pro jemné látky
standardní jehly síla 90 nebo 100	pro středně silné látky
jeans síla 90, 100 a 110	pro silné, tvrdé látky, džínovina, montérky
super stretch síla 70, 80, 90	pro pružné strečové látky, úplety
kůže síla 90 a 100	pro kůži, imitaci kůže, koženku
dvojjehla síla 80 a 90	pro pružné začišťování dvojitým stehem

STROJNÍ JEHLY zn. VERONICA

Jehly jsou vhodné do všech typů šicích strojů a overlocků. Vysoká kvalita jehel zn. VERONICA a jejich provozní vlastnosti šetří Váš šicí stroj a sortimentní výběr zaručuje DOKONALÉ ŠITÍ BEZ LÁMÁNÍ JEHEL A TRHÁNÍ NITÍ.

Kvalitně leštěný povrch celé jehly usnadní proniknutí do materiálu, snížená třecí teplota zabraňuje přehřátí jehly a přepálení nitě.

1/ zakulacené okraje drážek pro jisté vedení nitě

2/ perfektně hlazené očko zabrání poškození a trhání nitě

3/ správná volba tvaru hrotu zajistí průchod jehly bez porušení vláken materiálu

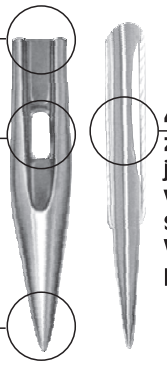

4/ zadní probrání jehly odstraní vynechávání stehů a chrání Váš stroj před poškozením

UPOZORNĚNÍ

ZÁSADNĚ PLATÍ:
Čím je silnější látka, tím musí být silnější jehla a nit.

ŠITÍ ROVNÝCH STEHŮ

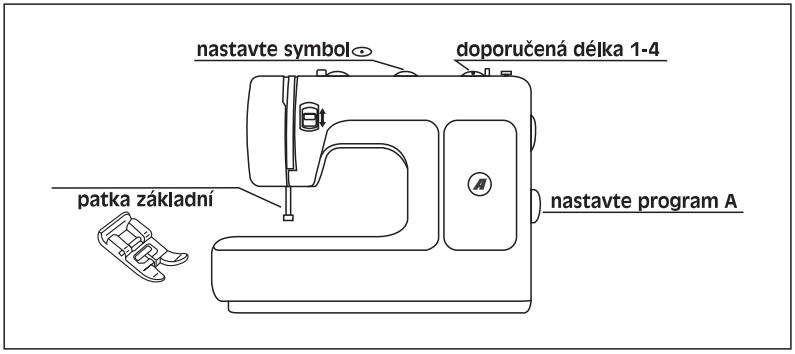

TIPY

Při přepínání programů je nutné nastavit ruční kolo do "základní polohy".

UPOZORNĚNÍ

Čím silnější látka, tím silnější jehla

KLIKATÝ STEH (ENTL)

B

použití: **začištění okrajů látky**

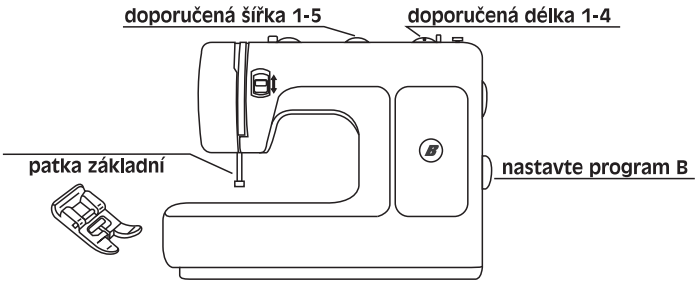

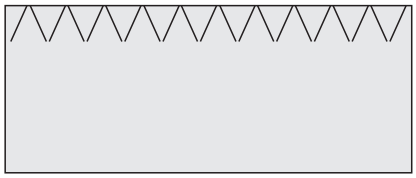

TIPY

Dokonalejšího začištění docílíte s overlockovou patkou, kdy je i vedení látky přesnější. Šířka stehu s touto patkou musí být nastavena na č.5!

UPOZORNĚNÍ

Při přepínání programů je nutné nastavit ruční kolo do "základní polohy".

SLEPÝ (SKRYTÝ) STEH

použití: lemování závěsů, kalhot, sukní apod.

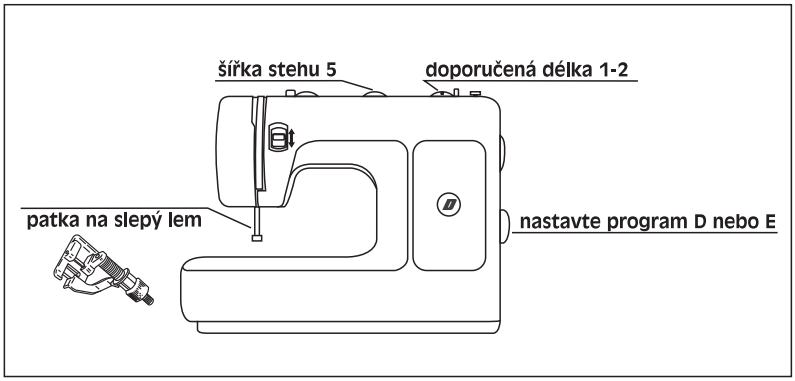

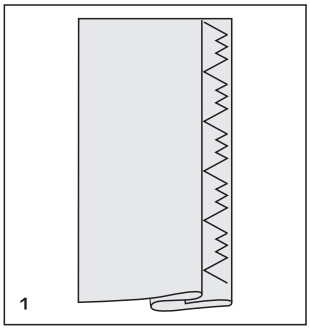

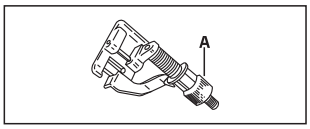

látku založte podle obr.1 rubem navrch

založenou látku položte pod patku

ručním kolem otáčejte dopředu tak, aby byla jehla vlevo

látku musí jehla jen trochu napíchnout

jestliže to tak nedělá, potom otáčejte na patce kolečkem A nebo změňte šířku stehu

pomalu šijte a látku pečlivě veďte, aby se její poloha na vodiči nezměnila

(patka není součástí základní výbavy)

UPOZORNĚNÍ

Je třeba cvik, než se šití slepého stehu podaří. Proto by se vždy mělo provést zkušební šití.

OVERLOCKOVÉ PROGRAMY

(značené červeně)

použití: pružné začištění sešívání a lemování

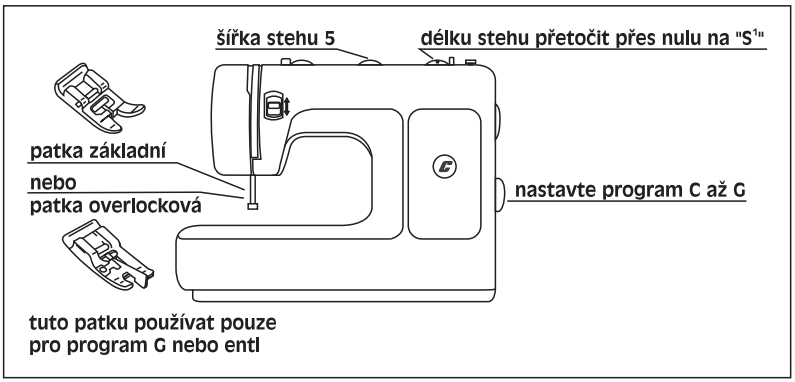

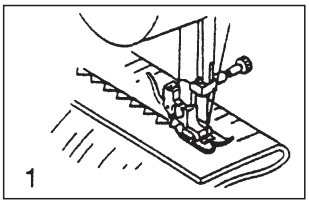

při šití stehů v ploše látky použijte patku základní

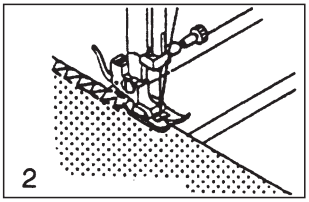

pro snadné vedení stehů po hraně látky je výhodné použít overlockovou patku

k této patce musí být šířka stehu na číslo 5!

UPOZORNĚNÍ

Při použití overlockové patky je nutné nastavit maximální šířku stehu. Jinak se poškodí patka a jehla.

PŘIŠÍVÁNÍ KNOFLÍKŮ

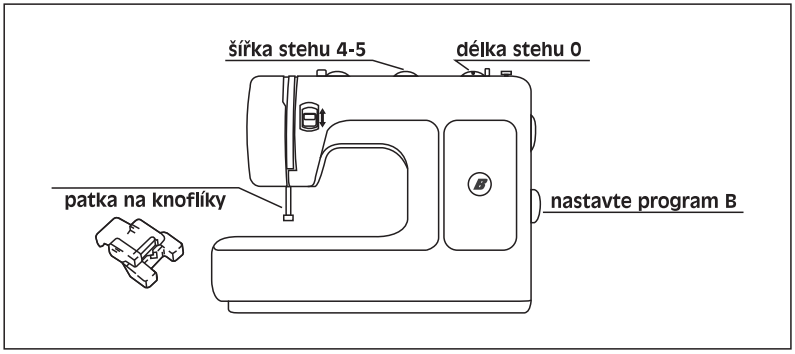

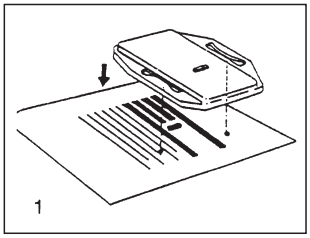

nasaďte destičku dle obr.1

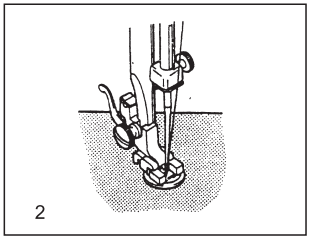

látku vsuňte pod patku

knoflík položte na vyznačené místo, spusťte patku (obr.2)

ručním kolem ušijte kontrolní steh, aby se jehla přesně zapíchla do levé dírky, podle knoflíku upravte šířku stehu a přišijte knoflík

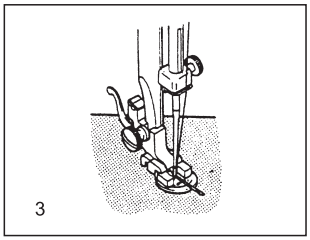

pokud si přejete "krček", položí se jehla na knoflík a přešije se (obr.3)

u knoflíků se čtyřmi dírkami se začne u předních dírek, potom se posune látka dopředu a pokračuje se podle popisu

KNOFLÍKOVÁ DÍRKA

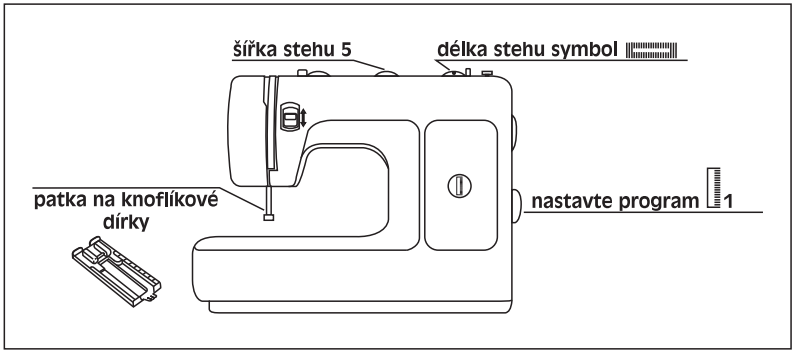

postup:

vložte látku do stroje a patku přisuňte k sobě

na program 1
ušijte pravou stranu dírky

na program 2
ušijte čtyři stehy

na program 3
ušijte levou stranu dírky

na program 4
ušijte čtyři stehy jako zakončení

UPOZORNĚNÍ

Při každém přepnutí programu musí být jehla mimo látku.

TIPY

S lehce uvolněným horním napětím nitě dosáhnete lepších výsledků.
U elastických látek podložte před šitím látku vlizelinem nebo papírem.

PŘIŠÍVÁNÍ ZIPU

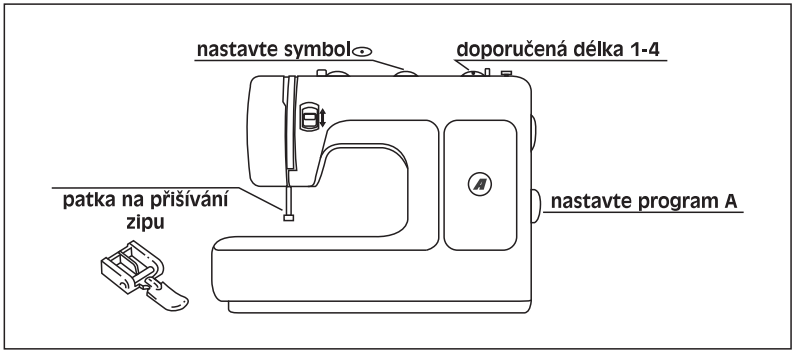

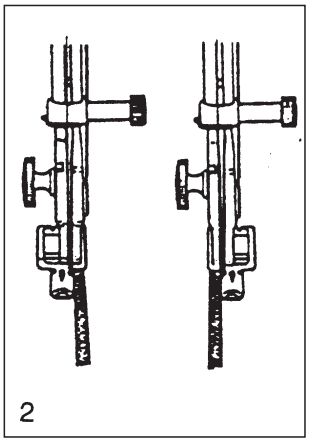

patka může být nastavena tak, že je buď vpravo nebo vlevo od jehly (obr.2)

tím je možné přišití zipu, aniž by se látka musela otáčet

obvyklá metoda: zip by měl být vždy přistehován ručně a potom přišit zespodu nahoru na stroji

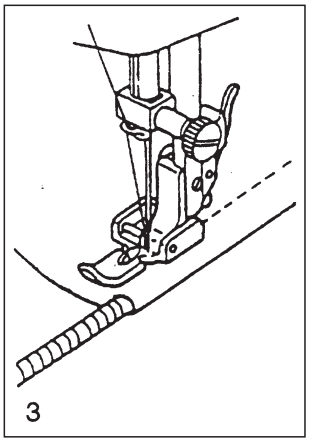

patku nastavte tak, že je vlevo od jehly

nejdříve přišijte levou stranu, přičemž zip zůstává zapnutý

krátce před koncem šití nechejte jehlu zapíchnutou v látce

zip rozevřete tak daleko, až je jezdec za jehlou, a potom dokončete šití

nyní nastavte patku tak, že je vpravo vedle jehly

druhou stranu přišívejte opět zespodu nahoru (obr.3)

ŠITÍ S LEMOVACÍ PATKOU

použití: lemování lehkých a tenkých látek

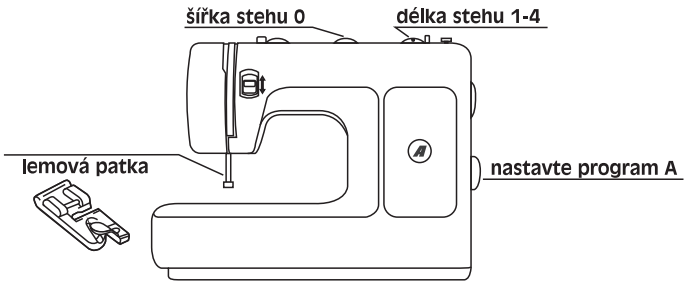

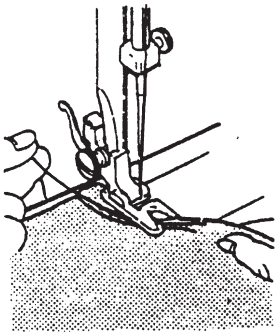

2

látka, která má být lemována, musí být rovně zastřižena

okraj se na začátku látky asi 3mm dvakrát založí a 4-5 stehy přišije

nitě vytáhněte trochu dozadu, jehla zůstane v látce, patku zdvihněte, přeložený okraj vytáhněte do "šneku" patky (obr.2)

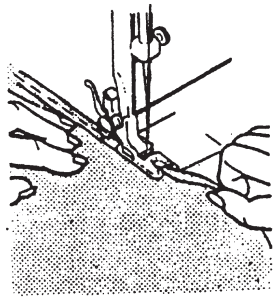

3

šijte dál a látku nechejte stejnoměrně vjíždět do šneku patky (obr.3)

patka není součástí základního vybavení

ELASTICKÝ KLIKATÝ STEH

přišívání záplat, spravování trhlin a tenkých míst

B

použití: tento steh má velký rozsah použití

např. záplatování, látání spodního prádla, všívání gumy, lemování hrubých a elastických látek jako žerzej nebo tvíd, obšívání okrajů u froté, přišívání krajky atd.

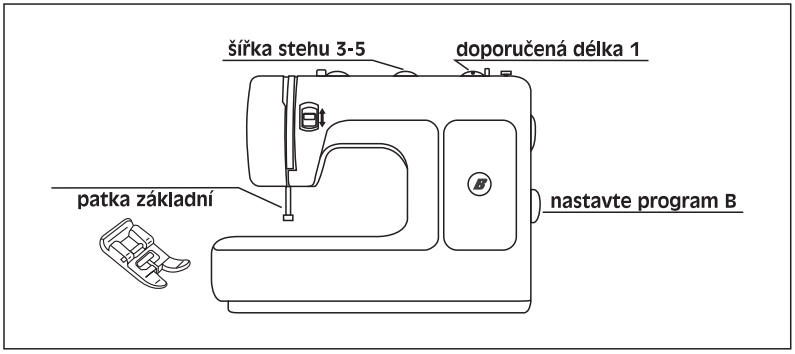

přišívání záplat

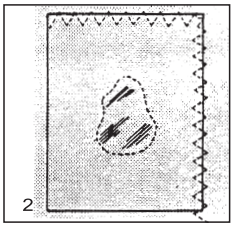

na poškozené místo látky přiložte nový kousek látky (lícovou stranou nahoru)

okraj střihu přešijeme tímto klikatým stehem

dbejte na to, aby stehy v rozích byly šity 2x

nyní nastavte šířku na 0 a rovným stehem stehujte uvnitř na záplatě podél švu klikatého stehu

potom můžete poškozenou látku z rubové strany těsně odstřihnout

zpravování trhlin a tenkých míst

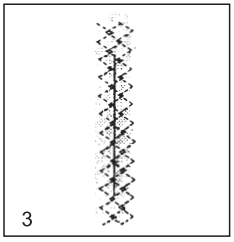

roztržená slabá místa a malé dírky podložte jemnou látkou nebo vlizelinem (důležité u trikotu)

poškozená místa přiložte k sobě a několikrát přešijte tímto klikatým stehem

u tohoto pracovního postupu by měly jednotlivé řady švů do sebe zapadat (obr.3)

TROJITÉ STEHY

**stroj šije dva stehy dopředu a jeden dozadu,
tím je dosaženo trojitého zpevnění**

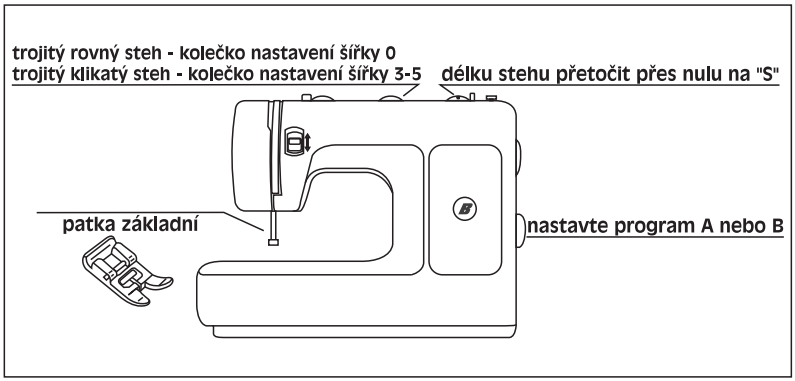

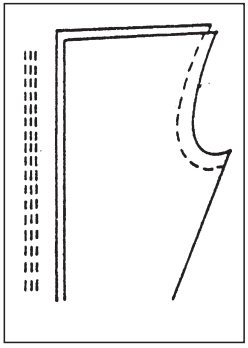

trojitý rovný steh se používá u některých látek nebo u zcela určitých švů

všechny švy, které jsou silně namáhány, např. rozkroky, rukávy atd., by měly být ušity tímto zvláště pevným stehem

ale také švy na polštářích, taškách, džínách atp. mohou být šity tímto stehem

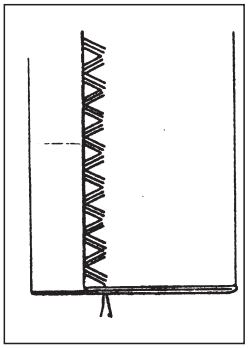

tento trojitý steh je velmi stabilní speciální steh, který se hodí zvláště dobře jako zpevnění švu

výhodný je pro stany, markýzy, plachty, pracovní oblečení atd.

**jednoduché stehy se rychle roztrhnou
- trojité stehy drží**

OZDOBNÉ STEHY

(vyšívací)

I J K

použití: výborně se hodí pro šití obrub nebo k ozdobě prostírání apod.

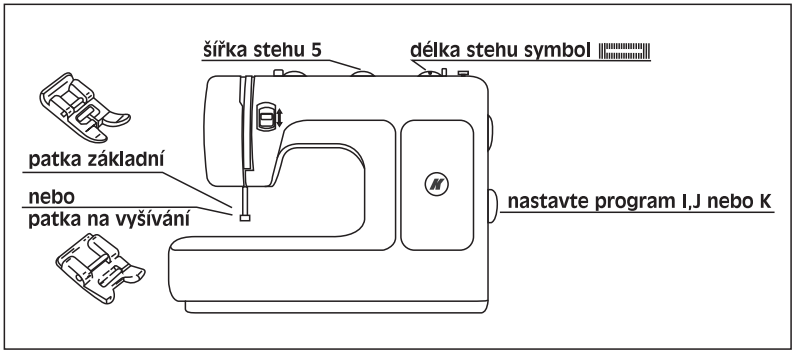

patka není součástí základního vybavení

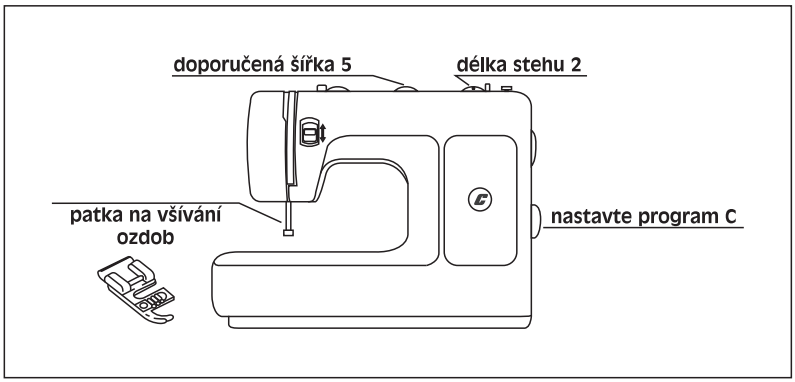

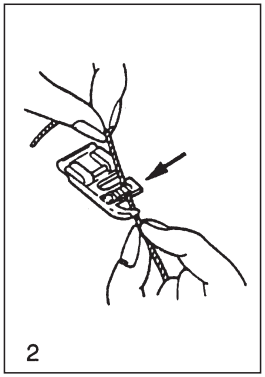

šňůrky se protáhnou do pružiny vodiče a položí dozadu pod patku

šňůrka má probíhat v drážkách

mohou být prošity 1, 2 nebo 3 šňůrky

šířka stehu se nastaví podle počtu šňůrek a zvoleného stehu

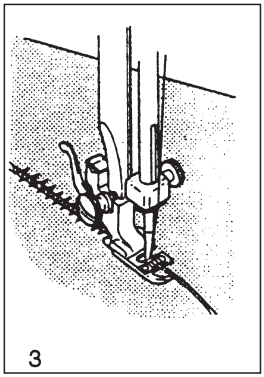

patka není součástí základního vybavení

LÁTÁNÍ

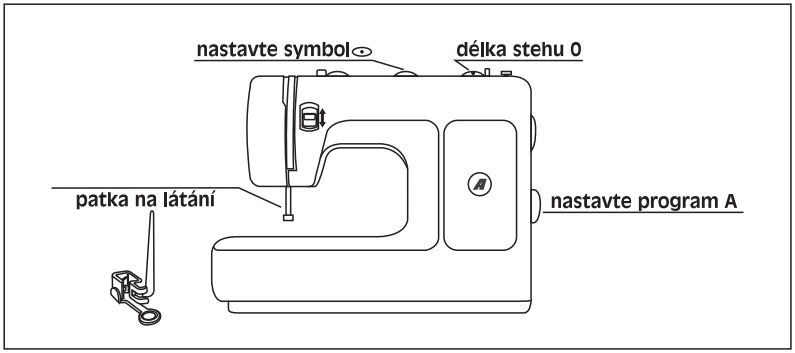

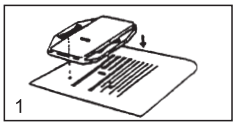

nasaďte destičku na látání (obr.1)

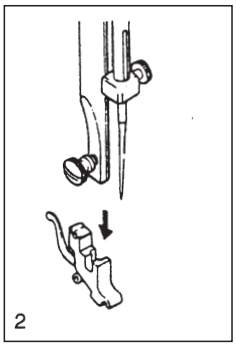

odstraňte držák patky (obr.2)

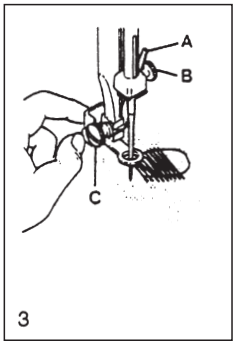

nasaďte patku na látání

páka "A" se má nacházet vzadu nad šroubkem jehlové tyče "B"

patku přitlačte silou ukazovákem zezadu a šroubek "C" utáhněte

nejprve obšijte díru (obr.3)

první řada:
pracujte vždy zleva doprava
otočte o 90 stupňů
pro lepší výsledky doporučujeme použít kolečko na látání

Patka není součástí základní výbavy.

OBRUBOVACÍ STEHY

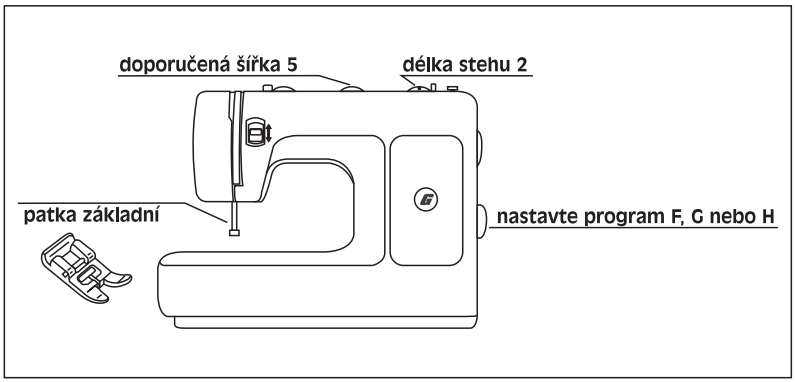

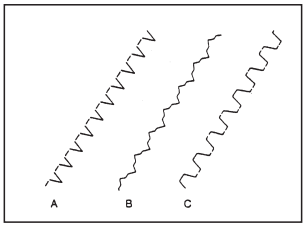

Mušlový okraj A

pro dekorativní lemování

mušlový okraj působí obzvlášť hezky v tenkých a měkkých látkách

používá se jako okraj u nabíraných látek nebo také ke spravování spodního prádla

tento lem je nejhezčí, když je materiál přeložený a ne hranatý

látka má jít tak, že rovné stehy šijete těsně v okraji látky, klikatý steh okraj látky obšívá

Řasený steh B

vhodný pro lemování ubrusů atd.

velmi dekorativní šev s dutinkovým efektem

je vhodný k přišívání lemovek, tkanic a gumy

Univerzální steh C

používá se pro ploché švy, přišívání gumy, obruby

je vhodný pro různé pevné látky a síťoviny

ÚDRŽBA A MAZÁNÍ STROJE

když se v okolí člunku nashromáždí špína nebo je stroj hlučný, je třeba vyčistit dráhu chapače a promazat ji

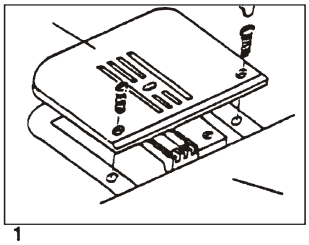

1

odšroubujte a odejměte šicí desku (obr.1)

vyčistěte drážky v podavači buď štětečkem nebo sirkou (obr.2)

části člunku a držák chapače vyčistěte štětcem nebo měkkým hadříkem

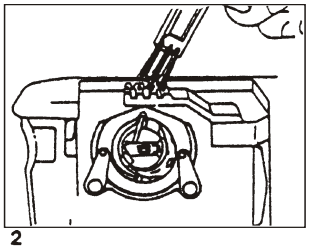

2

k tomu rozeberte systém člunku
POSTUP:
1. vyjměte člunek
2. uvolněte držáky (č.3)
3. oddělte kryt chapače (č.4)
4. vyjměte chapač (č.5)

všechny díly vyčistěte a namažte podle obr.3

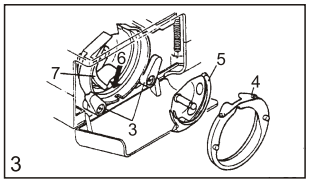

3

- (obr. 4) uvolněte šroubek (A) v bočním víku stroje a lehkým tlakem dozadu otevřete víko (B)

- odeberte nečistoty štetečkem (vysavačem), poté pohyblivé časti promažte malým množstvím oleje na šicí stroje (obr. 5)

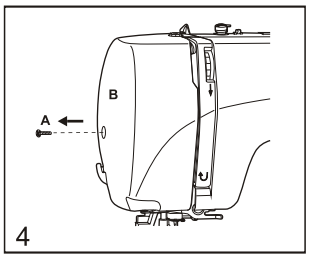

4

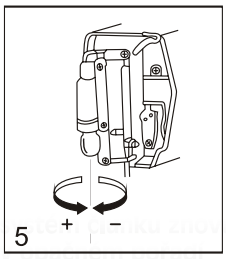

5

UPOZORNĚNÍ

Používejte jen oleje pro šicí stroje. Důkladné kontroly by měly být prováděny pouze u odborníka.

UPOZORNĚNÍ

Při výměně jehly, patky, cívky, stehové desky, při přerušení práce bez dozoru a při údžbářských pracích odpojte stroj od elektřiny vytažením zástrčky ze zásuvky a ruční kolo uveďte do "základní polohy".

DVOJITÉ (HORNÍ) PODÁVÁNÍ

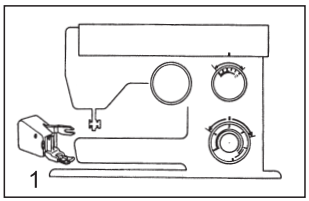

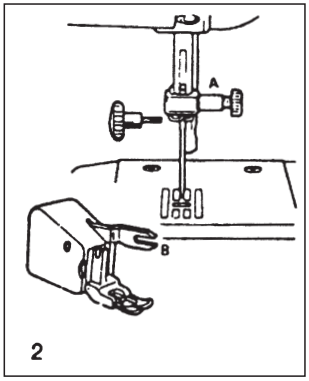

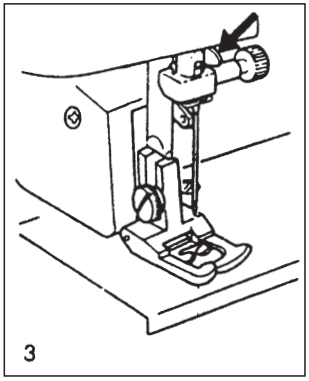

některé látky se při šití posouvají, jiné se táhnou, nebo krabatí

tomuto problému se dá zabránit patkou dvojitého podávání

je to výhodné při šití pružné látky nebo materiálu, který má pod patkou špatný skluz

sundejte patku, odšroubujte držák patky a našroubujte patku dvojitého podávání

přitom musí šroubek na připevnění jehly A sedět mezi vidlicí B pohyblivé patky (obr.2+3)

ODSTRAŇOVÁNÍ ZÁVAD

závada	příčina	odstraňování závady
vrchní nit se trhá	1. nit je špatně zavedena 2. napětí je příliš tuhé 3. nit je příliš silná pro použitou jehlu 4. jehla je nesprávně vložena 5. nit se zamotala na kolíček cívky 6. jehla je poškozená	1. zaveďte nit správně 2. uvolněte napětí nitě (nižší číslo) 3. použijte větší jehlu 4. vložte jehlu znovu (plochou stranou dozadu) 5. sejměte cívku a nit odviňte 6. nasaďte novou jehlu
Spodní nit se trhá	1. člunek je nesprávně vložen 2. nit je v člunku nesprávně 3. napětí v člunku je příliš tuhé	1. vložte člunek správně a zatáhněte za nit. Jde-li lehce, je to v pořádku 2. zkontrolujte cívku a člunek a správné vedení nitě 3. změňte napětí spodní nitě podle návodu
Nepravidelné stehy	1. jehla je nesprávně vložena 2. jehla je poškozena 3. je použit špatný typ jehly 4. je použit špatný typ patky	1. vložte jehlu znovu (plochou stranou dozadu) 2. vyměňte jehlu 3. vyberte jehlu podle látky a nitě 4. zkontrolujte, zda je nasazena správná patka
Jehla se láme	1. jehla je poškozená 2. jehla je vložená nesprávně 3. látka je příliš silná/špatná velikost jehly 4. je použita špatná patka	1. vyměňte jehlu 2. vložte jehlu správně 3. vyberte správnou velikost jehly podle látky a nitě 4. použijte správnou patku
Stehy dělají kličky	1. nit je ve stroji nesprávně zavedena. 2. nit v člunku je nesprávně zavedena 3. poměr nitě/jehly/látky je nesprávný 4. napětí nití je nesprávné	1. zaveďte nit správně 2. nit zaveďte správně do člunku 3. velikost jehly musí vyhovovat látce a niti 4. změňte napětí nití podle návodu
Nepravidelné stehy, nepravidelné podávání	1. nit je příliš slabá 2. nit je v člunku špatně zavedena 3. látku při šití táhnete	1. použijte nit lepší kvality 2. zaveďte nit znovu do člunku a správně nasaďte 3. netáhněte látku, musí být automaticky podávána
Švy se stahují nebo vlní	1. jehla je příliš slabá na látku 2. napětí je příliš tuhé	1. použijte slabší jehlu 2. přezkoušejte napětí nití
Stroj je hlučný	1. stroj musí být namazán 2. cupanina a zbytky oleje jsou nalepeny na háku a tyči jehly 3. byl použit horší olej, který stroj zalepí 4. jehla je poškozena	1. namažte stroj podle návodu 2. vyčistěte hák a podavač podle návodu 3. na stroj používejte jen olej pro šicí stroje 4. vyměňte jehlu
Stroj je zablokován	1. nit je zaseknutá v pouzdru člunku	1. odstraňte vrchní nit a člunek, rukou otočte ručním kolem, trhavým pohybem dopředu a dozadu odstraňte zbytky látky namažte

UPOZORNĚNÍ

Stroj odpojte od elektřiny vytažením zástrčky ze zásuvky. Případné dotazy zodpovíme na servisním infotelu 315 670 238.

UNIVERZÁLNÍ STROJNÍ JEHLY

Veronica®

Pro pevné a dokonalé stehy je nezbytná kvalitní a dokonale opracovaná jehla. Strojní jehly VERONICA jsou vyráběny na základě důkladného výzkumu progresivní technologie, která požadovanou kvalitu nezklame.
Univerzální jehly jsou vhodné pro většinu šicích strojů a overlocků.

REVOLUČNÍ ZNAČENÍ PRO SNADNOU VOLBU
barevné rozlišení jehel

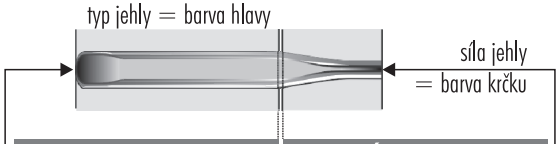

TYP JEHLY		SÍLA JEHLY	
standard	vínová	70	zelená
jeans	modrá	80	oranžová
kůže	hnědá	90	modrá
super stretch	zlatá	100	fialová
dvojjehla	šedá	110	žlutá

NEZAPOMEŇTE

Kompletní sortiment kvalitních strojních jehel dostanete ve Vašich prodejnách šicích strojů a galanteriích

DŮLEŽITÉ BEZPEČNOSTNÍ PŘEDPISY

Při používání elektrických přístrojů je třeba dbát těchto zásadních bezpečnostních předpisů:
Pročtěte si před použitím stroje všechny návody.
Zásadně by měl být stroj při nepoužívání odpojen od elektrického proudu vytažením zástrčky ze zásuvky.

NEBEZPEČÍ - k ochraně proti zasažení el. proudem:

1. Nenechávejte stroj nikdy stát bez dozoru, pokud je zapojen do elektriky.
2. Po použití a před čistěním odpojte vždy stroj od el. proudu.
3. Před výměnou žárovky vytáhněte vždy ze zásuvky. Používejte vždy jen žárovky stejného typu.

VAROVÁNÍ - POZOR k ochraně proti popálení, ohni, zásahem el. proudem nebo poranění osob:

1. Věnujte zvýšenou pozornost, jestliže je stroj používán v blízkosti dětí, stroj není hračka pro děti.
2. Stroj používejte jen k účelu popsaném v tomto návodu. Používejte jen příslušenství doporučené výrobcem.
3. Tento stroj nepoužívejte, pokud
   - je poškozena šňůra nebo zástrčka
   - nefunguje bezporuchově
   - spadl nebo byl poškozen
   - spadl do vody

   Zaneste stroj k nejbližšímu prodejci nebo odpovídajícímu odborníkovi k přezkoušení nebo k opravě.
4. Při použití stroje nezakrývejte větrací mezeru a chraňte ji před prachem, zbytky nití a látky.
5. Prsty nestrkejte k pohyblivým dílcům. Speciálně pozor dávejte v okolí jehly.
6. Používejte vždy originální šicí desku. Špatná šicí deska může vést ke zlomení jehly.
7. Nepoužívejte pokřivené jehly.
8. Během šití látku netáhněte ani nepostrkujte. To může vést ke zlomení jehly.
9. Vypněte stroj ⊙ při činnostech v okolí jehly, např. navlékání nitě, výměna jehly, patky atd.
10. Při údržbě, jako mazání stroje, výměna žárovky atd. vytáhněte stroj ze zásuvky.
11. Nestrkejte žádné předměty do otvorů ve stroji.
12. Nepoužívejte stroj venku.
13. Stroj nepoužívejte tam, kde se používají spreje nebo kyseliny.
14. K vypnutí otočte hlavní vypínač a vytáhněte hlavní zástrčku ze zásuvky.
15. Při vytahování z el. proudu táhněte vždy za zástrčku a ne za šňůru.

BEZPEČNOSTNÍ PŘEDPISY USCHOVEJTE!

Tento stroj je určen jen pro domácnost.

ES PROHLÁŠENÍ O SHODĚ

podle směrnice Rady 73/23/EHS pozměněné směrnicí 93/68/EHS (nařízení vlády č. 17/2003 Sb.) a podle směrnice Rady 89/336/EHS pozměněné směrnicí Rady 93/68/EHS (nařízení vlády č. 18/2003 Sb.)

Výrobce/Zplnomocněný zástupce: **ERSICO, spol. s r.o.**
Havlíčkovo nám.9
675 31 Jemnice

IČ: **148 01 892**

Popis přístroje/Model/Odvozené varianty:
Šicí stroj značky VERONICA
Model: **Optima 200**

Seznam harmonizovaných norem použitých při posuzování shody:
ČSN EN 60335-1:2003, ČSN EN 60335-2-28:2004,
ČSN EN 61000-6-3:2002, ČSN EN 55014-1:2001, ČSN EN 61000-3-2:2001,
ČSN EN 61000-3-3:1997, ČSN EN 55014-2:1998

Poslední dvojčíslí roku, v němž bylo označení CE na výrobek umístěno: **07**

Jako výrobce tímto potvrzuji, že vlastnosti elektrického zařízení splňují základní požadavky výše uvedených směrnic a požadavky výše uvedených norem, že elektrické zařízení je za podmínek obvyklého a určeného použití bezpečné a že jsou přijata opatření, kterými je zabezpečena shoda všech elektrických zařízení uváděných na trh s technickou dokumentací a se základními požadavky.

ERSICO spol. s r.o.
EXPORT - IMPORT
Havlíčkovo nám. 9
675 31 JEMNICE

Ing. Pavel Strobl, jednatel

V Jemnici dne 1.1.2007

jméno, funkce a podpis zplnomocněné osoby výrobce
nebo
jméno, funkce a podpis zplnomocněného zástupce

ZÁRUČNÍ LIST

Výrobek je vyroben s maximální precizností a pečlivě zkontrolován.

Podmínky záruky se řídí Občanským zákoníkem (pro fyzické osoby) a Obchodním zákoníkem (pro podnikatele a právnické osoby).

Během záruční doby budou opravou nebo výměnou dílů odstraněny závady prokazatelně vzniklé při výrobě a závady způsobené vadou materiálu vyjma dílů podléhající běžnému opotřebení jako je např. jehla, navlékač, řemen, žárovka apod.

Ostatní nároky a náhrady škod jsou vyloučeny, pokud zákon nestanoví jinak.

Zákonná dvouletá záruka je prodloužená na dobu 5 let pokud dojede k řádné registraci na stránkách výrobce do 30 dnů od zakoupení stroje.

Stránky určené k registraci pro získání záruky v délce 5 let:

www.sici-stroje.cz

Po dobu trvání nadstandardní pětileté záruky výrobce doporučuje provádět alespoň **1 krát** ročně běžný placený servis stroje. Jedná se zejména o čištění, kompletní promazání a seřízení. Za případné vady nebo škody vzniklé zanedbanou údržbou nenese výrobce žádnou zodpovědnost.

Pro uplatnění prodloužené záruku je potřeba spolu se záručním listem předložit doklad o prodloužení záruky, který zákazník obdrží na e-mail po úspěšné registraci = prodloužení záruky.

Bez předložení potvrzení o prodloužení záruky není možné prodlouženou záruku uznat.

Záruka zaniká, pokud byly na výrobku provedeny opravy nebo změny zákazníkem či třetí osobou nebo bylo změněno či se cizím zásahem stalo nečitelné výrobní číslo. Poškození výrobku a závady vzniklé nadměrným opotřebením, nesprávnou obsluhou nebo špatnou údržbou jsou ze záruky vyloučeny. Totéž platí, zjistí-li se, že výrobek je užíván jinak než k běžnému používání v domácnosti nebo není-li kupující spotřebitelem (poté se vztahy řídí obchodním zákoníkem, č. 51381991Sb ve znění novel - kupující který není spotřebitel, je podnikatel, který nakupuje výrobky či užívá služby za účelem svého podnikání s těmito výrobky nebo službami; Tento kupující se řídí obchodními podmínkami v rozsahu, které se ho týkají a obchodním zákoníkem.

Nedohodne-li se zákazník s prodávajícím jinak, vyzvedne si zákazník vyřízenou záruční opravu v předem domluvenému termínu bez nutnosti písemné nebo jiné upomínky o dokončení.

Požadavek na provedení záruční opravy uplatňuje zákazník u prodejce, kde byl výrobek zakoupen!

Tento záruční list je platný pouze ve spojení s pokladním dokladem!

Veronica®

optima 200

model optima 200

výrobní číslo

jméno a adresa zákazníka

datum nákupu

razítko

datum přijetí do opravy	druh opravy	podpis razítko	datum ukončení opravy