Register your product and get support at
www.philips.com/welcome

BHH777

EN	User manual	LV	Lietotāja rokasgrāmata
BG	Ръководство за потребителя	PL	Instrukcja obsługi
CS	Příručka pro uživatele	RO	Manual de utilizare
ET	Kasutusjuhend	RU	Руководство пользователя
HR	Korisnički priručnik	SK	Príručka užívateľa
HU	Felhasználói kézikönyv	SL	Uporabniški priročnik
KK	Қолданушының нұсқасы	SR	Korisnički priručnik
LT	Vartotojo vadovas	UK	Посібник користувача

PHILIPS

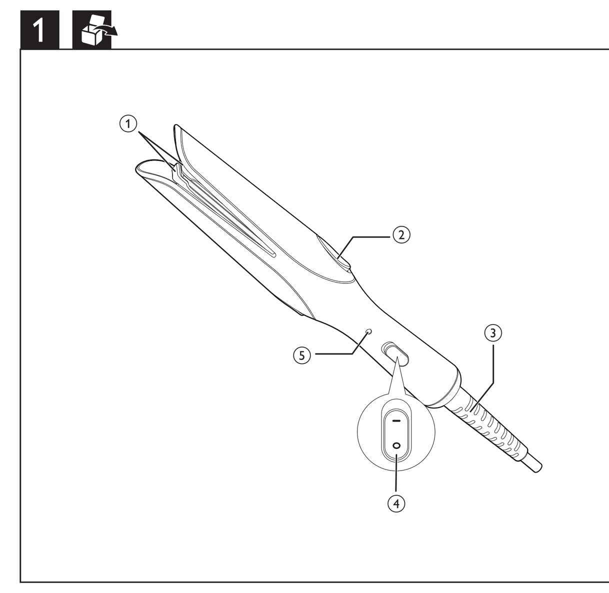

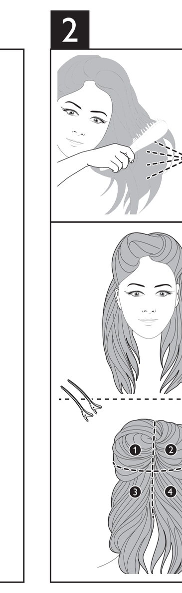

Specifications are subject to change without notice
© 2014 Koninklijke Philips N.V.
All rights reserved.

3140 035 40011

English

Congratulations on your purchase, and welcome to Philips! To fully benefit from the support that Philips offers, register your product at www.philips.com/welcome.

1 Important

Read this user manual carefully before you use the appliance and keep it for future reference.

- WARNING: Do not use this appliance near water.
- When the appliance is used in a bathroom, unplug it after use since the proximity of water presents a risk, even when the appliance is switched off.
- WARNING: Do not use this appliance near bathtubs, showers, basins or other vessels containing water.
- Always unplug the appliance after use.
- If the mains cord is damaged, you must have it replaced by Philips, a service centre authorised by Philips or similarly qualified persons in order to avoid a hazard.
- This appliance can be used by children aged from 8 years and above and persons with reduced physical, sensory or mental capabilities or lack of experience and knowledge if they have been given supervision or instruction concerning use of the appliance in a safe way and understand the hazards involved. Children shall not play with the appliance. Cleaning and user maintenance shall not be made by children without supervision.
- Before you connect the appliance, ensure that the voltage indicated on the appliance corresponds to the local power voltage.
- Do not use the appliance for any other purpose than described in this manual.
- When the appliance is connected to the power, never leave it unattended.
- Never use any accessories or parts from other manufacturers or that Philips does not specifically recommend. If you use such accessories or parts, your guarantee becomes invalid.
- Do not wind the mains cord round the appliance.
- Wait until the appliance has cooled down before you store it.
- Pay full attention when using the appliance since it could be extremely hot. Only hold the handle as other parts are hot and avoid contact with the skin.
- Always place the appliance on a heat-resistant, stable flat surface. The hot plate should never touch the surface or other flammable material.
- Avoid the mains cord from coming into contact with the hot parts of the appliance.
- Keep the appliance away from flammable objects and material when it is switched on.
- Never cover the appliance with anything (e.g. a towel or clothing) when it is hot.
- Only use the appliance on dry hair. Do not operate the appliance with wet hands.
- Keep the appliance clean and free of dust and styling products such as mousse, spray and gel. Never use the appliance in combination with styling products.
- The plates have coating. This coating might slowly wear away over time. However, this does not affect the performance of the appliance.
- If the appliance is used on color-treated hair, the plate may be stained. Before using it on artificial hair, always consult their distributor.
- Always return the appliance to a service centre authorized by Philips for examination or repair. Repair by unqualified people could result in an extremely hazardous situation for the user.
- Do not insert metal objects into openings to avoid electric shock.
- Do not pull on the power cord after using. Always unplug the appliance by holding the plug.

Electromagnetic fields (EMF)

This Philips appliance complies with all applicable standards and regulations regarding exposure to electromagnetic fields.

Environment

This symbol on a product means that the product is covered by European Directive 2012/19/EU. Inform yourself about the local separate collection system for electrical and electronic products. Follow local rules and never dispose of the product with normal household waste. Correct disposal of old products helps prevent negative consequences for the environment and human health.

2 Overview (Fig.1)

1. Heating plates
2. Lock/unlock buttons
3. Swivel power cord
4. Power on/off switch
5. Power-on indicator

3 Preparation for use (Fig.2)

1. Wash your hair and blow dry until it is dry.
2. Use a wide-toothed brush to brush your hair. Ensure your hair is tangle-free.
3. Apply heat protection spray onto your hair before getting started.
4. Separate your hair into sections before styling.

Tip

- Try to practice with this appliance several times before switching it on.

After use:

1. Switch off the appliance and unplug it.
2. Place it on a heat-resistant surface until it cools down.
3. Clean the appliance by damp cloth.
4. Keep it in a safe and dry place, free of dust.

4 Styling tips

- You can create different types of curls such as inward or outward curls, loose or tight curls by applying different techniques.
  - For inward curls, rotate the device towards your head
  - For outwards curls, rotate the device away from your head
  - Mix the two types of the curls for a more natural and modern style
  - The curl will be tighter if you turn the device in full circle or keep turning the device while pulling downward
- If you turn the device less than 180 degrees, the curl will be less pronounced. Try to turn the device at least 180 degrees and keep the device parallel to the floor while pulling downward in order to guarantee good curls.
- This curler can also be used to smoothen or straighten hair. Simply put the hair strand in between the plates by pressing the buttons and gently stroke downward.
- This curler can also be used for creating volume at the hair roots. Place a piece of hair in between the plates and hold the device at 90 degrees to the scalp for a few seconds. Slowly release the hair strand by pressing the two buttons.
- Keep your hair dry while curling.
- For extra hold, apply hair spray onto each section before curling.
- If your hair is chemically treated (colored or permed), use a styling product which offers heat protection before styling.
- The bigger strand you curl, the more loose your curl will be. It is recommended to curl 3cm width of hair strand for natural curls.
- It is possible to press either of the buttons and have a narrow space between the plates for curling a thinner hair strand.
- When you have finished curling a hair strand, allow the curl to shape better by holding it up before continuing with styling.
- Gently brush out the hair after curling for more natural curls.

5 Guarantee & service

If you need information e.g. about replacement of an attachment or if you have a problem, please visit the Philips website at www.philips.com or contact the Philips Customer Care Centre in your country (you will find its phone number in the worldwide guarantee leaflet). If there is no Consumer Care Centre in your country, go to your local Philips dealer.

Български

Поздравяваме ви за покупката и добре дошли във Philips! За да се възползвате изцяло от предлаганата от Philips поддръжка, регистрирайте продукта си на www.philips.com/welcome.

1 Важно

Преди да използвате уреда, прочетете внимателно това ръководство за потребителя и го запазете за справка в бъдеще.

- ПРЕДУПРЕЖДЕНИЕ: Не използвайте уреда близо до вода.
- Ако уредът се използва в банята, след употреба го изключвайте от контакта. Близостта до вода води до риск, дори когато уредът не работи.
- ПРЕДУПРЕЖДЕНИЕ: Не използвайте уреда близо до вани, душове, мивки или други съдове с вода.
- След употреба винаги изключвайте уреда от контакта.
- С оглед предотвратяване на опасност, при повреда в захранващия кабел той трябва да бъде сменен от Philips, оторизиран от Philips сервиз или квалифициран техник.
- Този уред може да се използва от деца на възраст над 8 години и от хора с намалени физически възприятия или умствени недостатъци или без опит и познания, ако са инструктирани за безопасна употреба на уреда и са под наблюдение с цел гарантиране на безопасна употреба и ако са им разяснени евентуалните опасности. Не позволявайте на деца да си играят с уреда. Не позволявайте на деца да извършват почистване или поддръжка на уреда без надзор.
- Преди да включите уреда в контакта, проверете дали посоченото върху уреда напрежение отговаря на това на местната електрическа мрежа.
- Не използвайте уреда за цели, различни от указаното в това ръководство.
- Никога не оставяйте уреда без надзор, когато е включен в електрическата мрежа.
- Никога не използвайте аксесоари или части от други производители или такива, които не са специално препоръчвани от Philips. При използване на такива аксесоари или части вашата гаранция става невалидна.
- Не навивайте захранващия кабел около уреда.
- Изчакайте уреда да изстине, преди да го приберете.
- Уредът се нагорещява много, затова бъдете изключително внимателни при използването му. Хващайте уреда само за дръжката, тъй като другите части са горещи, и избягвайте контакт с кожата.
- Винаги поставяйте уреда върху топлоустойчива, стабилна и равна повърхност. Нагорещената плоча никога не бива да докосва повърхността или други запалими материали.
- Пазете захранващия кабел от допир с горещите части на уреда.
- Когато уредът е включен, го дръжте далече от лесно запалими предмети и материали.
- Не покривайте уреда с каквото и да било (напр. кърпа или дреха), докато е горещ.
- Използвайте уреда само на суха коса. Не използвайте уреда с мокри ръце.
- Пазете уреда чист, без прах и стилизиращи продукти като пяна, лак или гел за коса. Никога не използвайте уреда в съчетание със стилизиращи продукти.
- Плочите имат покритие. С течение на времето покритието може постепенно да се износи. Това обаче не влияе на работата на уреда.
- Ако уредът се използва върху боядисана коса, плочата може да се оцвети. Преди да използвате уреда върху изкуствена коса, непременно се консултирайте с дистрибутора на косата.
- За проверка или ремонт носете уреда само в упълномощен от Philips сервиз. Ремонт, извършен от неквалифицирани лица, може да създаде изключително опасни ситуации за потребителя.
- За да избегнете токов удар, не пъхайте метални предмети в отворите.
- Не дърпайте захранващия кабел след използване. Винаги изключвайте уреда от контакта, като държите щепсела.

Електромагнитни полета (EMF)

Този уред на Philips е в съответствие с нормативната уредба и всички действащи стандарти, свързани с излагането на електромагнитни излъчвания.

Околна среда

Този символ върху даден продукт означава, че изделието отговаря на европейската директива 2012/19/ЕС. Осведомете се относно местната система за разделно събиране на отпадъци за електрическите и електронните продукти. Следвайте местните правила и не изхвърляйте продукта заедно с обикновените битови отпадъци. Правилното изхвърляне на старите продукти предотвратява потенциални негативни последици за околната среда и човешкото здраве.

2 Обзор (Фиг.1)

1. Нагряващи плочи
2. Бутони за заключване/отключване
3. Въртящ се захранващ кабел
4. Ключ за вкл./изкл. на захранването
5. Индикатор за захранване

3 Подготовка за употреба (Фиг.2)

1. Измийте косата си и я подсушете със сешоар, докато изсъхне.
2. Използвайте четка с широки зъби, за да срешете косата си. Уверете се, че не е заплетена.
3. Преди да започнете, нанесете термозащитен спрей на косата.
4. Разделете косата си на части, преди да започнете да стилизирате.

Съвет

- Опитайте да изпробвате този уред няколко пъти, преди да го включите.

След употреба:

1. Изключете уреда и извадете щепсела от контакта.
2. Оставете уреда върху топлоустойчива повърхност, докато се охлади.
3. Почистете уреда с влажна кърпа.
4. Приберете уреда на безопасно и сухо място без прах.

4 Съвети за оформяне

- Можете да създавате различни видове къдрици, като завити навътре или навън, свободни или стегнати, като прилагате различни техники.
  - За завити навътре техники въртете устройството по посока към главата си
  - За завити навън къдрици въртете устройството по посока от главата си
  - Смесете двата вида къдрици за по-естествена и съвременна прическа
  - Къдрицата ще бъде по-стегната, ако завъртите устройството навътре изцяло или продължавате да го завъртате, докато опъвате надолу
- Ако завъртите устройството на по-малко от 180 градуса, къдрицата ще бъде по-слабо изразена. Опитайте да завъртите устройството поне на 180 градуса и го дръжте успоредно на пода, докато опъвате надолу, за да се получат къдриците добре.
- Машата може също да се използва за заглаждане или изправяне на косата. Просто поставете кичура коса между плочите, като натиснете бутоните, и внимателно плъзнете надолу.
- Тази маша за къдрене може да се използва и за създаване на обем в корените. Поставете част от косата между плочите и дръжте устройството на 90 градуса спрямо скалпа за няколко секунди. Бавно освободете кичура коса, като натиснете двата бутона.
- Косата ви трябва да е суха по време на къдренето.
- За силно фиксиране нанесете лак за коса върху всеки кичур преди къдренето.
- Ако косата ви е третирана с химикали (боядисвана или трайно къдрена), преди оформянето нанесете стилизиращ продукт, който осигурява защита от висока температура.
- Колкото по-дебел кичур къдрите, толкова по-свободна ще бъде къдрицата. За естествени къдрици се препоръчва къдренето на кичури коса с ширина 3 см.
- Можете да натиснете всеки от бутоните и да имате тясно пространство между плочите за къдрене на по-тънък кичур коса.
- Когато приключите с къдренето на даден кичур, оставете къдрицата да се оформи по-добре, като я подържите, преди да продължите с оформянето.
- Внимателно срешете косата след къдрене за по-естествени къдрици.

5 Гаранция и обслужване

Ако се нуждаете от информация, например за замяна на приставка, или имате проблем, посетете уеб сайта на Philips на адрес www.philips.com или се обърнете към Центъра за обслужване на клиенти на Philips във вашата страна (телефонния му номер можете да намерите в международната гаранционна карта). Ако във вашата страна няма Център за обслужване на потребители, обърнете се към местния търговец на уреди на Philips.

Čeština

Gratulujeme k nákupu a vítáme vás mezi uživateli výrobků společnosti Philips! Chcete-li využívat všech výhod podpory nabízené společností Philips, zaregistrujte svůj výrobek na stránkách www.Philips.com/welcome.

1 Důležité

Před použitím tohoto přístroje si pečlivě přečtěte tuto uživatelskou příručku a uschovejte ji pro budoucí použití.

- VAROVÁNÍ: Nepoužívejte tento přístroj v blízkosti vody.
- Pokud je přístroj používán v koupelně, odpojte po použití jeho síťovou zástrčku ze zásuvky, neboť blízkost vody představuje riziko i v případě, že je přístroj vypnutý.
- VAROVÁNÍ: Nepoužívejte přístroj v blízkosti van, sprch, umyvadel nebo jiných nádob s vodou.
- Po použití přístroj vždy odpojte ze sítě.
- Pokud by byl poškozen napájecí kabel, musí jeho výměnu provést společnost Philips, autorizovaný servis společnosti Philips nebo obdobně kvalifikovaní pracovníci, aby se předešlo možnému nebezpečí.
- Děti od 8 let věku a osoby s omezenými fyzickými, smyslovými nebo duševními schopnostmi nebo nedostatkem zkušeností a znalostí mohou tento přístroj používat v případě, že jsou pod dohledem nebo byly poučeny o bezpečném používání přístroje a chápou rizika, která mohou hrozit. Děti si s přístrojem nesmí hrát. Čištění a uživatelskou údržbu nesmí provádět děti bez dozoru.
- Před zapojením přístroje se ujistěte, zda napětí uvedené na přístroji odpovídá místnímu napětí.
- Nepoužívejte přístroj pro jiné účely než uvedené v této příručce.
- Je-li přístroj připojen k napájení, nikdy jej neponechávejte bez dozoru.
- Nikdy nepoužívejte příslušenství nebo díly od jiných výrobců nebo takové, které nebyly doporučeny společností Philips. Použijete-li takové příslušenství nebo díly, pozbývá záruka platnosti.
- Nenavíjejte napájecí kabel okolo přístroje.
- Před uložením přístroje počkejte, až zcela vychladne.
- Při použití přístroje vždy dávejte dobrý pozor, protože může být velmi horký. Držte jej pouze za rukojeť a zabraňte styku s pokožkou, protože jeho ostatní části jsou horké.
- Přístroj vždy ukládejte na žáruvzdorný stabilní rovný povrch. Horká destička se nesmí dotýkat povrchu nebo jiného hořlavého materiálu.
- Zabraňte tomu, aby se horké díly přístroje dotknuly napájecího kabelu.
- Je-li přístroj zapnutý, uchovávejte jej mimo dosah hořlavých předmětů a materiálu.
- Je-li přístroj horký, nikdy jej ničím nezakrývejte (např. ručníkem nebo oblečením).
- Přístroj používejte pouze na suché vlasy. Nepoužívejte přístroj, pokud máte mokré ruce.
- Přístroj udržujte čistý a bez prachu a kadeřnických přípravků, jako jsou pěnové tužidlo, sprej či gel. Přístroj nepoužívejte v kombinaci s kadeřnickými přípravky.
- Destičky mají potah. Tento povrch se může postupně pomalu odírat. Tento jev však nemá žádný vliv na výkon přístroje.
- Pokud používáte přístroj na barvené vlasy, destička se může ušpinit. Před použitím na umělé vlasy se poraďte s jejich distributorem.
- Kontrolu nebo opravu přístroje svěřte vždy servisu společnosti Philips. Opravy provedené nekvalifikovanými osobami mohou být pro uživatele mimořádně nebezpečné.
- Nevkládejte kovové předměty do otvorů. Předejdete tak úrazu elektrickým proudem.
- Po použití netahejte za napájecí kabel. Přístroj odpojte vždy vytažením zástrčky.

Elektromagnetická pole (EMP)

Tento přístroj Philips odpovídá všem platným normám a předpisům týkajícím se elektromagnetických polí.

Životní prostředí

Symbol na výrobku znamená, že výrobek splňuje evropskou směrnici 2012/19/EU. Zjistěte si informace o místním systému sběru tříděného odpadu elektrických a elektronických výrobků. Dodržujte místní předpisy a nikdy nelikvidujte výrobek společně s běžným domácím odpadem. Správnou likvidací starých výrobků pomůžete předejít negativním dopadům na životní prostředí a lidské zdraví.

2 Přehled (obr. 1)

1. Ohřívací destičky
2. Tlačítka uzamknutí/odemknutí
3. Výkyvný napájecí kabel
4. Vypínač
5. Kontrolka napájení

3 Příprava k použití (obr. 2)

1. Umyjte si vlasy a vyfoukejte je do sucha.
2. Kartáčem s řídkými zuby je učešte. Ujistěte se, že vlasy nejsou zamotané.
3. Než začnete, naneste na vlasy sprej na ochranu před teplem.
4. Před úpravou vlasy rozdělte do malých pramínků.

Tip

- Před zapnutím přístroje si s ním zkuste krátce zacházet.

Po použití:

1. Vypněte přístroj a odpojte jej ze sítě.
2. Položte jej na žáruvzdorný povrch, dokud nevychladne.
3. Přístroj čistěte vlhkým hadříkem.
4. Skladujte jej na bezpečném, suchém a bezprašném místě.

4 Tipy pro úpravu vlasů

- Použitím různých postupů můžete docílit různých typů loken, jako jsou například lokny s podtočenými nebo vytočenými konečky či volné nebo malé lokny.
  - Chcete-li vlasy podtočit, otočte zařízení směrem k hlavě.
  - Chcete-li vlasy vytočit, otočte zařízení směrem od hlavy.
  - Chcete-li dosáhnout přirozenějšího a modernějšího stylu, vytvořte oba typy loken.
  - Pokud zařízení otočíte kolem dokola nebo jej budete otáčet a zároveň táhnout směrem dolů, lokna bude pevnější.
- Pokud zařízení otočíte o méně než 180 stupňů, lokna bude méně výrazná. Chcete-li dosáhnout hezkých loken, zkuste zařízení otočit alespoň o 180 stupňů, držte jej tak, aby bylo rovnoběžné s podlahou, a táhněte směrem dolů.
- Tato kulma se dá použít také ke zjemnění nebo narovnání vlasů. Stisknutím tlačítek vložte pramen vlasů mezi destičky a jemně táhněte směrem dolů.
- Kulmu můžete použít také k vytváření většího objemu od kořínků. Vložte pramen vlasů mezi destičky a několik sekund držte zařízení v úhlu 90 stupňů od hlavy. Stisknutím dvou tlačítek pramen vlasů pomalu uvolněte.
- Při natáčení udržujte vlasy suché.
- Pevnost loken posílíte, když před použitím kulmy na každý pramen nanesete lak na vlasy.
- Pokud máte vlasy chemicky ošetřené (obarvené nebo s trvalou), před úpravou vlasů použijte kadeřnický přípravek, který nabízí ochranu před teplem.
- Čím objemnější pramen natočíte, tím bude lokna volnější. Pro přirozené lokny doporučujeme natáčet 3 cm široký pramen vlasů.
- Stisknutím jednoho z tlačítek je možné prostor mezi destičkami zúžit, abyste mohli natáčet i tenčí prameny vlasů.
- Jakmile pramen vlasů natočíte, loknu nadzvedněte, aby se lépe vytvarovala, a teprve pak pokračujte s úpravou.
- Po natočení vlasy zlehka vykartáčujte, čímž loknám dodáte přirozenější vzhled.

5 Záruka a servis

Pokud byste měli jakýkoli problém (např. s výměnou nástavce) nebo pokud potřebujete nějakou informaci, navštivte web společnosti Philips www.philips.com nebo kontaktujte středisko péče o zákazníky společnosti Philips ve vaší zemi (telefonní číslo naleznete v záručním listu s celosvětovou platností). Pokud se ve vaší zemi středisko péče o zákazníky společnosti Philips nenachází, obraťte se na místního prodejce výrobků Philips.

Eesti

Õnnitleme ostu puhul ja tervitame Philipsi poolt! Philipsi pakutava tootetoe eeliste täielikuks kasutamiseks registreerige oma toode veebisaidil www.philips.com/welcome.

1 Tähtis

Enne seadme kasutamist lugege seda kasutusjuhendit hoolikalt ja hoidke see edaspidiseks alles.

- HOIATUS: ärge kasutage seda seadet vee läheduses.
- Pärast seadme kasutamist vannitoas võtke pistik kohe pistikupesast välja, kuna vee lähedus kujutab endast ohtu ka väljalülitatud seadme korral.
- HOIATUS: ärge kasutage seda seadet vannide, duššide, basseinide või teiste vettsisaldavate anumate läheduses.
- Võtke seade alati pärast kasutamist vooluvõrgust välja.
- Kui toitejuhe on rikutud, siis ohtlike olukordade vältimiseks tuleb lasta toitejuhe vahetada Philipsis, Philipsi volitatud hoolduskeskuses või samasugust kvalifikatsiooni omaval isikul.
- Seda seadet võivad kasutada lapsed alates 8. eluaastast ning füüsiliste puuete ja vaimuhäiretega isikud või isikud, kellel puuduvad kogemused ja teadmised, kui neid valvatakse või neile on antud juhendid seadme ohutu kasutamise kohta ja nad mõistavad sellega seotud ohte. Lapsed ei tohi seadmega mängida. Lapsed ei tohi seadet ilma järelevalveta puhastada ega hooldada.
- Enne seadme sisselülitamist kontrollige, kas seadmele märgitud pinge vastab kohaliku elektrivõrgu pingele.
- Ärge kasutage seadet muuks, kui selles kasutusjuhendis kirjeldatud otstarbeks.
- Ärge jätke kunagi elektrivõrku ühendatud seadet järelevalveta.
- Ärge kunagi kasutage teiste tootjate poolt tehtud tarvikuid või osi, mida Philips ei ole eriliselt soovitanud. Selliste tarvikute või osade kasutamisel kaotab garantii kehtivuse.
- Ärge kerige toitejuhet ümber seadme.
- Enne hoiukohta panekut laske seadmel täielikult maha jahtuda.
- Olge seadme kasutamisel väga tähelepanelik, kuna see võib olla äärmiselt kuum. Hoidke kinni üksnes käepidemest, kuna teised osad on kuumad. Vältige kokkupuudet nahaga.
- Asetage seade alati kuumakindlale stabiilsele tasasele pinnale. Kuum plaat ei tohi kunagi pinna ega muude tuleohtlike materjalidega kokku puutuda.
- Ärge laske toitejuhtmel vastu seadme kuumi osi minna.
- Hoidke sisselülitatud seadet kergesti süttivatest objektidest ja materjalidest kaugemal.
- Kunagi ärge katke kuuma seadet millegagi kinni (nt käterätti või riidetükiga).
- Rakendage seadet ainult kuivadel juustel. Ärge kasutage seadet märgade kätega.
- Hoidke seadet puhtana ning ärge laske sellele koguneda tolmu ja juuksehooldusvahendite nagu juuksevahu, piserdusvahendite ja geeli jääke. Ärge kunagi kasutage seda seadet koos juuksehooldusvahenditega.
- Plaatidele on kantud pinnakate. See kate võib pika aja jooksul ära kuluda. Samas ei mõjuta kulumine seadme jõudlust.
- Kui seadet kasutada värvitud juuste koolutamiseks, võib plaat määrduda. Enne kasutamist kunstjuustel pöörduge alati nende edasimüüja poole.
- Viige seade tõrke otsimiseks või parandamiseks alati Philipsi volitatud teeninduskeskusesse. Kui seadet parandab kvalifitseerimata isik, võib see seada kasutaja väga ohtlikku olukorda.
- Elektrilöögi ärahoidmiseks ärge sisestage avade vahelt seadmesse metallesemeid.
- Ärge sikutage toitejuhet pärast kasutamist. Alati eemaldage seade vooluvõrgust pistikust kinni hoides.

Elektromagnetilised väljad (EMF)

See Philipsi seade vastab kõikidele kokkupuudet elektromagnetiliste väljadega käsitlevatele kohaldatavatele standarditele ja õigusnormidele.

Keskkond

See tootel olev sümbol tähendab, et tootele kehtib Euroopa Liidu direktiiv 2012/19/EL. Viige ennast kurssi elektriliste ja elektrooniliste toodete lahuskogumise kohaliku süsteemiga. Järgige kohalikke eeskirju ja ärge visake seda toodet tavaliste olmejäätmete hulka. Kasutatud toodete õigel viisil kasutusest kõrvaldamine aitab ära hoida võimalikke kahjulikke tagajärgi keskkonnale ja inimese tervisele.

2 Ülevaade (joonis 1)

1. Sirgendusplaadid
2. Lukustus-/vabastusnupud
3. Pöörlev toitejuhe
4. Toitelüliti
5. Sisselülitatud toite märgutuli

3 Ettevalmistamine kasutamiseks (joonis 2)

1. Peske juukseid ja kuivatage fööniga.
2. Harjake juukseid laiade piidega harjaga. Veenduge, et juustes poleks sõlmi.
3. Enne alustamist kandke juustele kuumuse eest kaitsvat vahendit.
4. Enne soengu tegemist jaotage juuksed salkudeks.

Näpunäide

- Harjutage seadme kasutamist mitu korda, enne kui selle sisse lülitate.

Pärast kasutamist:

1. Lülitage seade välja ja eemaldage toitejuhe seinakontaktist.
2. Asetage see kuumusekindlale pinnale jahtuma.
3. Puhastage seade niiske lapiga.
4. Hoiustage see ohutus ja kuivas tolmuvabas kohas.

4 Soengu tegemise soovitused

- Erinevate tehnikate abil saate teha erinevaid lokke, näiteks sisse- või väljapoole suunatud, vabasid või tihedaid lokke.
  - Sissepoole suunatud lokkide tegemiseks pöörake seadet pea suunas.
  - Väljapoole suunatud lokkide tegemiseks pöörake seadet peast eemale.
  - Kahte tüüpi kombineerides saavutate loomulikuma ja kaasaegsema stiili.
  - Lokk saab tihedam, kui pöörate seadet täisringis või tõmmates seadet pööramise ajal allapoole.
- Kui pöörate seadet alla 180 kraadi, tuleb lokk vähem selgepiiriline. Heade lokkide saavutamiseks pöörake seadet vähemalt 180 kraadi ja hoidke seda põrandaga paralleelselt, tõmmates seda samas allapoole.
- Seda koolutajat saab kasutada ka juuste sirgendamiseks. Lihtsalt pange juuksesalk nuppe vajutades plaatide vahele ja tõmmake õrnalt allapoole.
- Seda koolutajat saab kasutada ka juuksejuurtele tihedama välimuse andmiseks. Pange juuksesalk plaatide vahele ja hoidke seadet mõne sekundi vältel peanaha suhtes 90-kraadise nurga all. Vabastage aeglaselt juuksesalk, vajutades kahte nuppu.
- Hoidke juuksed koolutamise ajal kuivad.
- Eriti tugeva hoidvuse saamiseks pihustage enne koolutamist igale salgule juukselakki.
- Kui teie juuksed on keemiliselt töödeldud (värvitud või on tehtud püsilokid), kasutage enne soengu tegemist kuumakaitset pakkuvat soenguviimistlustoodet.
- Mida suuremat salku koolutate, seda vabama kujuga lokk jääb. Loomulike lokkide tegemiseks on soovitatav koolutada 3 cm laiuseid salke.
- Õhema salgu koolutamiseks saab vajutada ühte nuppudest, et plaatide vahekaugus oleks väiksem.
- Kui olete juuksesalgu koolutamise lõpetanud, hoidke lokki parema kuju saavutamiseks üleval, enne kui soengu tegemisega jätkate.
- Loomulikumate lokkide saavutamiseks harjake pärast koolutamist õrnalt juukseid.

5 Garantii ja hooldus

Kui vajate teavet, nt mõne tarviku vahetamise kohta aga ka probleemide korral külastage palun Philipsi veebisaiti www.philips.com või võtke ühendust oma riigi Philipsi klienditeeninduskeskusega (telefoninumbri leiate ülemaailmselt garantiitalongilt). Kui teie riigis ei ole klienditeeninduskeskust, pöörduge Philipsi toodete kohaliku müügiesindaja poole.

Hrvatski

Čestitamo vam na kupnji i dobro došli u Philips! Kako biste potpuno iskoristili podršku koju nudi Philips, registrirajte svoj proizvod na www.philips.com/welcome.

1 Važno

Prije uporabe aparata pažljivo pročitajte ovaj korisnički priručnik i spremite ga za buduće potrebe.

- UPOZORENJE: Ovaj aparat nemojte koristiti blizu vode.
- Kada aparat koristite u kupaonici, iskopčajte ga nakon korištenja jer blizina vode predstavlja opasnost, čak i kada je aparat isključen.
- UPOZORENJE: Aparat nemojte koristiti blizu kada, tuševa, umivaonika ili posuda s vodom.
- Aparat obavezno iskopčajte nakon uporabe.
- Ako je kabel za napajanje oštećen, mora ga zamijeniti tvrtka Philips, ovlašteni Philips servisni centar ili neka druga kvalificirana osoba kako bi se izbjegle opasne situacije.
- Ovaj aparat mogu koristiti djeca iznad 8 godina starosti i osobe sa smanjenim fizičkim ili mentalnim sposobnostima te osobe koje nemaju dovoljno iskustva i znanja, pod uvjetom da su pod nadzorom ili da su primili upute u vezi rukovanja aparatom na siguran način te razumiju moguće opasnosti. Djeca se ne smiju igrati aparatom. Ako nisu pod nadzorom, djeca ne smiju čistiti aparat niti ga održavati.
- Prije no što priključite aparat provjerite odgovara li mrežni napon naveden na aparatu naponu lokalne električne mreže.
- Aparat koristite isključivo za svrhu opisanu u ovim uputama.
- Dok je aparat priključen na napajanje, nikada ga nemojte ostavljati bez nadzora.
- Nikada nemojte upotrebljavati dodatke ili dijelove drugih proizvođača ili proizvođača koje tvrtka Philips nije izričito preporučila. Ako upotrebljavate takve dodatke ili dijelove, vaše jamstvo prestaje vrijediti.
- Kabel za napajanje nemojte omotavati oko aparata.
- Prije pohrane pričekajte da se aparat ohladi.
- Budite vrlo pažljivi prilikom uporabe aparata jer on može biti izuzetno vruć. Aparat držite samo za dršku jer su drugi dijelovi vrući te izbjegavajte kontakt s kožom.
- Aparat uvijek postavljajte na stabilnu i ravnu površinu otpornu na toplinu. Vruća ploča nikada ne bi trebala dodirivati površine niti druge zapaljive materijale.
- Izbjegavajte dodir mrežnog kabela s vrućim dijelovima aparata.
- Kad je uključen, aparat držite podalje od zapaljivih stvari i materijala.
- Dok je vruć, aparat nikada nemojte prekrivati (ručnikom ili tkaninom).
- Aparat koristite isključivo na suhoj kosi. S aparatom nemojte raditi ako su vam ruke mokre.
- Aparat treba biti čist i na njemu ne smije biti prljavštine, prašine i sredstava za oblikovanje frizure kao što su pjena, lak ili gel. Aparat nikada nemojte koristiti u kombinaciji s proizvodima za oblikovanje.
- Ploče imaju oblogu. Ta obloga s vremenom se može polako trošiti. Međutim, to ne utječe na rad aparata.
- Ako aparat koristite na obojanoj kosi, na pločí mogu ostati mrlje. Prije upotrebe na umjetnoj kosi, obavezno se posavjetujte s njezinim distributerom.
- Aparat uvijek dostavite u ovlašteni Philips servisni centar na ispitivanje ili popravak. Popravak od strane nestručnih osoba može rezultirati izuzetno opasnom situacijom za korisnika.
- Kako biste izbjegli opasnost od strujnog udara, nemojte umetati metalne predmete u otvore.
- Nakon upotrebe nemojte potezati kabel za napajanje. Aparat obavezno iskopčajte držeći utikač.

Elektromagnetska polja (EMF)

Ovaj aparat tvrtke Philips sukladan je svim primjenjivim standardima i propisima koji se tiču izloženosti elektromagnetskim poljima.

Okoliš

Ovaj simbol na proizvodu znači da je proizvod obuhvaćen direktivom Europske unije 2012/19/EU. Upoznajte se s lokalnim sustavom odvojenog prikupljanja električnih i elektroničkih proizvoda. Slijedite lokalne propise i nikada ne odlažite ne proizvod s normalnim kućnim otpadom. Pravilno odlaganje starih proizvoda pridonosi sprječavanju negativnih posljedica za okoliš i ljudsko zdravlje.

2 Pregled (sl. 1)

1. Grijaće ploče
2. Gumbi za zaključavanje/otključavanje
3. Kabel za napajanje koji se može okretati
4. Prekidač za uključivanje/isključivanje
5. Indikator napajanja

3 Priprema za uporabu (sl. 2)

1. Operite kosu i potpuno je osušite sušilom.
2. Kosu počešljajte četkom sa širokim zupcima. Pazite da kosa ne bude zapetljana.
3. Prije nego što počnete na kosu nanesite sprej za zaštitu od topline.
4. Prije oblikovanja kosu podijelite na pramenove.

Savjet

- Vježbajte uporabu aparata nekoliko puta prije nego što ga uključite.

Nakon uporabe:

1. Isključite aparat i iskopčajte ga.
2. Stavite ga na površinu otpornu na toplinu dok se ne ohladi.
3. Očistite aparat vlažnom krpom.
4. Čuvajte aparat na sigurnom i suhom mjestu gdje nema prašine.

4 Savjeti za oblikovanje

- Primjenom različitih tehnika možete oblikovati različite kovrče, primjerice uvojke okrenute prema unutra ili van, opuštene ili čvrste kovrče.
  - Prilikom oblikovanja uvojaka okrenutih prema unutra aparat trebate okretati prema glavi
  - Prilikom oblikovanja uvojaka okrenutih prema van aparat trebate okretati od glave
  - Kombinirajte ove dvije vrste kovrča kako biste postigli prirodniju i moderniju frizuru
  - Kovrča će biti čvršća ako aparat okrenete puni krug ili ako ga okrećete uz istovremeno povlačenje prema dolje
- Ako aparat okrenete za manje od 180 stupnjeva, kovrča će biti manje naglašena. Pokušajte aparat okrenuti barem 180 stupnjeva i održavajte ga paralelno s podom uz istovremeno povlačenje prema dolje kako biste postigli dobre kovrče.
- Ovaj aparat za kovrčanje kose može se koristiti i za zaglađivanje ili ravnanje kose. Jednostavno stavite pramen kose između ploča uz pritiskanje gumba i nježno povucite prema dolje.
- Ovaj aparat za kovrčanje kose može se koristiti i za dodavanje volumena pri korijenu kose. Stavite pramen kose između ploča i držite aparat nekoliko minuta pod kutom od 90 stupnjeva u odnosu na vlasište. Polako otpustite pramen kose pritiskanjem dva gumba.
- Kosa vam prilikom oblikovanja kovrča treba biti suha.
- Za dodatno fiksiranje prije kovrčanja na svaki od pramenova nanesite lak za kosu.
- Ako ste kosu tretirali kemijskim sredstvima (ako je obojena ili imate trajnu frizuru), prije oblikovanja koristite proizvod za oblikovanje kose koji osigurava zaštitu od visokih temperatura.
- Što je veći pramen kose koji kovrčate, to će kovrča biti opuštenija. Za postizanje prirodnih kovrča preporučuje se da pramen bude širok 3 cm.
- Može se pritisnuti bilo koji od dva gumba kako bi između ploča bio uzak prostor za kovrčanje tanjeg pramena kose.
- Kada završite kovrčanje pramena kose i prije nego što nastavite sa sljedećim pramenom, kovrču uhvatite i podignite te zadržite u ruci kako bi se bolje oblikovala.
- Kosu nježno počešljajte nakon kovrčanja kako bi kovrče izgledale prirodnije.

5 Jamstvo i servis

Ako su vam potrebne informacije, npr. o zamjeni dodatka, ili imate problem, posjetite web-stranicu tvrtke Philips na www.philips.com ili se obratite Philips centru za korisničku podršku u svojoj državi (telefonski broj se nalazi u međunarodnom jamstvenom listu). Ako u vašoj državi ne postoji centar za korisničku podršku, obratite se lokalnom prodavaču proizvoda tvrtke Philips.

Magyar

Köszönjük, hogy Philips terméket vásárolt, és üdvözöljük a Philips világában! A Philips által biztosított teljes körű támogatáshoz regisztrálja termékét a www.philips.com/welcome oldalon.

1 Fontos tudnivalók

A készülék első használata előtt figyelmesen olvassa el a felhasználói kézikönyvet, és őrizze meg későbbi használatra.

- FIGYELMEZTETÉS: Soha ne használja a készüléket víz közelében.
- Ha fürdőszobában használja a készüléket, használat után húzza ki a csatlakozódugót a fali aljzatból, mivel a víz még kikapcsolt készülék esetén is veszélyforrást jelent.
- FIGYELMEZTETÉS: Ne használja a készüléket fürdőkád, zuhanyzó, mosdókagyló vagy egyéb, folyadékkal teli edény közelében.
- Használat után mindig húzza ki dugót az aljzatból.
- Ha a hálózati kábel meghibásodott, a kockázatok elkerülése érdekében azt egy Philips szakszervizben, vagy hivatalos szakszervizben ki kell cserélni.
- A készüléket 8 éven felüli gyermekek, illetve csökkent fizikai, érzékelési vagy szellemi képességekkel rendelkező, vagy a készülék működtetésében járatlan személyek is használhatják, amennyiben ezt felügyelet mellett teszik, illetve ismerik a készülék biztonságos működtetésének módját és az azzal járó veszélyeket. Ne engedje, hogy gyermekek játsszanak a készülékkel. Gyermekek felügyelet nélkül nem tisztíthatják a készüléket és nem végezhetnek felhasználói karbantartást rajta.
- Mielőtt csatlakoztatná a készüléket, ellenőrizze, hogy az azon feltüntetett feszültség megegyezik-e a helyi hálózati feszültséggel.
- Csak a kézikönyvben meghatározott rendeltetés szerint használja a készüléket.
- Ha a készülék csatlakoztatva van a feszültséghez, soha ne hagyja azt felügyelet nélkül.
- Ne használjon más gyártótól származó, vagy a Philips által jóvá nem hagyott tartozékot vagy alkatrészt. Ellenkező esetben a garancia érvényét veszti.
- Ne tekerje a hálózati csatlakozó kábelt a készülék köré.
- Mielőtt eltenné, várja meg, amíg a készülék lehűl.
- Nagyon figyeljen a készülék használatakor, hiszen az rendkívül forró lehet. Csak a fogantyújánál fogja meg a készüléket, mivel a többi része forró, illetve óvakodjon az érintésétől.
- A készüléket mindig hőálló, egyenletes, stabil felületen helyezze el. A forró hajformázó lap ne érjen a felülethez vagy más gyúlékony anyaghoz.
- Kerülje el, hogy a hálózati kábel a készülék forró részeihez érjen.
- A bekapcsolt készüléket tartsa gyúlékony tárgyaktól és anyagoktól távol.
- Ne takarja le a forró készüléket semmivel (pl. törölközővel vagy ruhával).
- A készüléket csak száraz haj formázásához használja. Ne működtesse a készüléket nedves kézzel.
- Tartsa a készüléket tisztán, portól és szennyeződéstől, valamint hajformázó habtól, spraytől és zselétől mentesen. Ne használja a készüléket hajformázó készítményekkel együtt.
- A hajformázó lapok bevonattal rendelkeznek. A bevonat az idő folyamán kophat. Ez azonban nem befolyásolja a készülék teljesítményét.
- Ha festett hajon használja a készüléket, a hajformázó lap elszíneződhet. Mielőtt műhajhoz vagy parókához használná, mindig kérjen tanácsot a forgalmazójuktól.
- A készüléket kizárólag Philips hivatalos szakszervizbe vigye vizsgálatra, illetve javításra. A szakszerűtlen javítás a felhasználó számára különösen veszélyes lehet.
- Az áramütés elkerülése érdekében ne helyezzen fémtárgyat a nyílásokba.
- A használatot követően ne húzza meg a hálózati kábelt. A hálózati kábel fali aljzatból történő kihúzásakor mindig tartsa szorosan a csatlakozódugót.

Elektromágneses mezők (EMF)

Ez a Philips készülék az elektromágneses terekre érvényes összes vonatkozó szabványnak és előírásnak megfelel.

Környezetvédelem

Ha ez a szimbólum szerepel a terméken, az azt jelenti, hogy a termék megfelel a 2012/19/EU európai irányelv követelményeinek. Tájékozódjon az elektromos és elektronikus termékek szelektív hulladékként történő gyűjtésének helyi feltételeiről. Kövesse a helyi szabályokat, és ne dobja az elhasznált terméket a háztartási hulladékgyűjtőbe. Az elhasznált termék megfelelő hulladékkezelése segítséget nyújt a környezettel és az emberi egészséggel kapcsolatos negatív következmények megelőzésében.

2 Áttekintés (1. ábra)

1. Hajformázó lapok
2. Lezáró/feloldó gombok
3. Elforgatható hálózati kábel
4. Be-/kikapcsológomb
5. Bekapcsolást jelző fény

3 Előkészületek (2. ábra)

1. Mossa meg a haját, majd szárítsa meg.
2. Ritka fogú kefével fésülje meg a haját. Gondosan fésülje ki a gubancokat.
3. A formázás megkezdése előtt használjon hő elleni védelmet biztosító sprayt.
4. A formázáshoz először válassza szét tincsekre a haját.

Tipp:

- Mielőtt bekapcsolná, gyakorolja néhányszor a készülék használatát.

A használatot követően:

1. Kapcsolja ki a készüléket, és a csatlakozódugót húzza ki a fali aljzatból.
2. Helyezze a készüléket egy hőálló felületre, amíg az ki nem hűl.
3. A készüléket egy nedves ruhával tisztítsa.
4. A készüléket száraz és portól mentes helyen tárolja.

4 Formázási tippek

- Különböző technikák alkalmazásával különféle hullámokat készíthet: befelé vagy kifelé állót, laza vagy szoros hullámot stb.
  - Befelé álló hullám készítéséhez fordítsa a készüléket a feje felé
  - Kifelé álló hullám készítéséhez fordítsa el a fejétől a készüléket
  - Ha természetesebb és modernebb stílust szeretne, mindkét típusú hullámot formázzon.
  - A hullám szorosabb lesz, ha teljes körben mozgatja a készüléket, vagy ha lefelé húzás közben elfordítja.
- Ha 180 foknál kisebb szögben fordítja el a készüléket, akkor a hullám kevésbé hangsúlyos lesz. A szép hullámok érdekében fordítsa el a készüléket legalább 180 fokban, majd vízszintesen tartva húzza lefelé.
- A hajformázóval simábbá vagy egyenesebbé is teheti haját. A gombok megnyomásával helyezze a hajtincset a formázólapok közé, majd finoman simítsa le a haját.
- A hajformázó a hajtövek megemelésére is használható. Helyezzen egy tincset a lapok közé, majd néhány másodpercig tartsa a készüléket 90 fokkal elfordítva a fejétől. A két gomb megnyomásával lassan engedje fel a hajtincset.
- Haja legyen száraz a göndörítés közben.
- Ha erősebb tartást kíván adni a hajának, formázás előtt minden tincset fújjon be hajspray használatával.
- Festett vagy dauerolt haj esetében a hajformázó készülék használata előtt kezelje a haját hővédelmet nyújtó hajformázó termékkel.
- Minél nagyobb hajtincset formáz, annál lazább lesz a hullám. A természetes hatású hullámokhoz 3 cm széles hajtincset ajánlatos használni.
- Keskenyebb hajtincs esetén megnyomhatja csak az egyik gombot, és kis helyet hagyhat a formázólapok között.
- Amikor befejezte a hajtincs göndörítését, a formázás folytatása előtt emelje fel a hullámot, hogy szebb alakja legyen.
- A természetesebb hatású hullámokhoz a formázás után óvatosan fésülje ki haját kefével.

5 Jótállás és szerviz

Ha információra van szüksége, pl. egy tartozék cseréjével kapcsolatban, vagy valamilyen probléma merül fel a használat során, látogasson el a Philips honlapjára (www.philips.com), vagy forduljon az adott ország Philips vevőszolgálatához (a telefonszámot megtalálja a világszerte érvényes garancialevélen). Ha országában nem működik ilyen vevőszolgálat, forduljon a Philips helyi szaküzletéhez.

Қазақша

Шаш бұйралағыш

Сатып алғаныңыз құтты болсын және Philips компаниясына қош келдіңіз! Philips ұсынатын қолдауды толық пайдалану үшін өнімді келесі торапта тіркеңіз: www.philips.com/welcome.

1 Маңызды ақпарат

Құралды қолданар алдында осы пайдаланушы нұсқаулығын мұқият оқып шығыңыз және болашақта анықтама құралы ретінде пайдалану үшін сақтап қойыңыз.

- АБАЙЛАҢЫЗ! Бұл құралды судың жанында пайдаланбаңыз.
- Жуынатын бөлмеде пайдаланып болғаннан кейін, құралды розеткадан ажыратыңыз. Себебі, құралдың өшірілген күйінде де суға жақын орналасуы қауіпті болып есептеледі.
- ЕСКЕРТУ! Құралды ванна, душ, бассейн немесе сумен толтырылған басқа заттардың жанында пайдаланбаңыз.
- Пайдаланып болғаннан кейін, құралды ток көзінен ажыратыңыз.
- Қуат сымы зақымданған болса, қауіпті жағдай орын алмауы үшін, оны тек Philips компаниясында, Philips мақұлдаған қызмет орталығында немесе білікті мамандар ауыстыруы керек.
- Бұл құрылғыны 8 және одан жоғары жастағы балалар мен физикалық, сезу немесе ойлау қабілеттері шектеулі, не болмаса тәжірибесі және білімі аз адамдар қадағалаумен немесе құрылғыны қауіпсіз пайдалануға қатысты нұсқаулар алған және байланысты қауіптерді түсінген жағдайда пайдалана алады. Балалар құралмен ойнамауы керек. Тазалау және пайдаланушының қызмет көрсету жұмысын балалар бақылаусыз орындамауы керек.
- Құралды қосар алдында, онда көрсетілген кернеу жергілікті кернеуге сәйкес келетінін тексеріңіз.
- Құралды осы нұсқаулықта көрсетілмеген басқа мақсаттарға пайдаланбаңыз.
- Розеткаға қосылып тұрғанда, құралды еш уақытта қадағалаусыз қалдырмаңыз.
- Басқа өндірушілер шығарған немесе Philips компаниясы нақты ұсынбаған қосалқы құралдар мен бөлшектерді пайдаланушы болмаңыз. Ондай қосалқы құралдар мен бөлшектерді пайдалансаңыз, құралдың кепілдігі өз күшін жояды.
- Қуат сымын құралға орамаңыз.
- Құралды жинап қоярдың алдында, оның сәл суығанын күтіңіз.
- Құралды пайдаланғанда толық мұқият болыңыз, себебі ол қатты ыстық болады. Басқа бөліктері ыстық болатындықтан тек тұтқасынан ұстаңыз және теріге тигізбеңіз.
- Әрқашан құрылғыны ыстыққа төзімді, тұрақты, тегіс бетке қойыңыз. Ыстық тақта ешқашан бетке немесе басқа тез тұтанғыш материалға тимеуі керек.
- Қуат сымын құрылғының қызып кететін жерлеріне тигізбеңіз.
- Құрылғы қосылып тұрған кезде, оны тез жанып кететін заттар мен материалдардан алыс ұстаңыз.
- Құрал қызып тұрғанда, оны ешқашан ештеңемен жаппаңыз (мысалы сүлгімен немесе матамен).
- Құралды тек құрғақ шашқа пайдаланыңыз. Ылғал қолмен құралды пайдаланбаңыз.
- Құрылғыны таза ұстаңыз, оларды шаңнан және мусс, спрей және гель сияқты сәндегіш заттардан таза ұстаңыз. Құрылғыны ешқашан шаш үлгілерін жасайтын заттармен бірге пайдаланбаңыз.
- Тақталардың қаптамасы бар. Бұл жабын уақыт өте жайлап ескіреді. Дегенмен, бұл құрылғының жұмысына әсер етпейді.
- Егер құрылғыны боялған шашқа қолдансаңыз, тақтада дақтар пайда болуы мүмкін. Алдымен оны жасанды шашта пайдаланыңыз, әрқашан дистрибьютормен кеңесіңіз.
- Тексеру немесе жөндеу үшін құралды тек қана Philips рұқсат еткен қызмет орталығына апарыңыз. Біліктілігі жоқ адамдардың жөндеуі пайдаланушыға өте қауіпті жағдай тудыруы мүмкін.
- Ток соқпауы үшін, тесіктерге темір заттарды салмаңыз.
- Қолданғаннан кейін қуат сымынан ұстап тартпаңыз. Құрылғыны ток көзінен әрдайым штепсельдік ашасынан ұстап ажыратыңыз.

Электромагниттік өрістер (ЭМӨ)

Осы Philips құрылғысы электромагниттік өрістерге қатысты барлық қолданыстағы стандарттар мен ережелерге сәйкес келеді.

Қоршаған орта

Өнімдегі бұл таңба өнімнің 2012/19/EU еуропалық директивасы арқылы қамтылатынын білдіреді. Электр және электрондық бұйымдардың қалдықтарын жинау жөніндегі жергілікті ережелерімен танысып алыңыз. Жергілікті ережелерді орындаңыз және бұйымдарды әдеттегі тұрмыстық қалдықтармен бірге тастамаңыз. Ескі бұйымдарды қоқысқа дұрыс тастау қоршаған ортаға және адам денсаулығына тиетін зиянды әсерлердің алдын алуға көмектеседі.

2 Шолу (1-сурет)

1. Қыздырғыш тақталар
2. Құлыптау/құлпын ашу түймелері
3. Бұрылмалы қуат сымы
4. Қосу/өшіру қосқышы
5. Қуат қосулы индикаторы

3 Пайдалануға дайындық (2-сурет)

1. Шашыңызды жуып, оны кептіріңіз.
2. Шашыңызды тарау үшін көп тісті тарақты пайдаланыңыз. Шашыңыз шатасып қалмасын.
3. Жұмысқа кіріспестен бұрын қызудан қорғайтын спрейді шашыңызға қолданыңыз.
4. Сәндеуден бұрын шашыңызды бөліп алыңыз.

Кеңес

- Құрылғыны қоспас бұрын оны бірнеше рет қолданып көріңіз.

Пайдаланудан кейін:

1. Құралды өшіріп, розеткадан ажыратыңыз.
2. Оны әбден суығанша ыстыққа төзімді бетке қойыңыз.
3. Құралды дымқыл шүберекпен тазалаңыз.
4. Құралды шаңы жоқ, құрғақ және қауіпсіз жерде сақтаңыз.

4 Сәндеуге қатысты кеңестер

- Ішке не сыртқа қайырылған әр түрлі бұйралау үлгілерін жасауға, әр түрлі әдістермен бұйраланған шашты босатуға не тартуға болады.
  - Ішке қайырылған бұйралау үлгілері үшін құрылғыны басыңызға қарай бұраңыз
  - Сыртқа қайырылған бұйралау үлгілері үшін құрылғыны басыңыздан сыртқа қарай бұраңыз
  - Табиғи және заманауи стиль үшін екі түрлі бұйралау үлгісін араластырып қолданыңыз
  - Құрылғыны толығымен бұрасаңыз немесе құрылғыны төмен қарай тартып тұрып бұраған күйінде ұстасаңыз, бұйра шаш қатып қалады
- Егер құрылғыны 180 градустан аз бұрасаңыз, бұйра шаш айтылғаннан азырақ болады. Құрылғыны кемінде 180 градусқа бұраңыз да жақсы бұйра шығуы үшін құрылғыны төмен қарай тартып тұрып, оны еденге параллель ұстаңыз.
- Шашты тегістеу немесе жазу үшін де бұйралағышты пайдалануға болады. Түймелерді басып, шашты тақталардың арасына қойыңыз да ақырын төмен қарай тартыңыз.
- Бұл шаш бұйралағышы шаш түбіне көлем беру үшін де пайдалануға болады. Шаштың бір бөлігін тақталардың арасына қойып, құрылғыны 90 градусқа бастың терісіне қарай бірнеше секунд бұрап ұстап тұрыңыз. Екі түймені басып, шашты босатыңыз.
- Бұйралау кезінде шашыңызды құрғақ ұстаңыз.
- Қосымша ұстап тұруы үшін, бұйралау алдында әр бөлікке шаш спрейін шашыңыз.
- Шашыңыз химиялық заттармен өңделген болса (боялса немесе бұйраланса), сәндеместен бұрын қызудан қорғауды ұсынатын үлгі беру өнімін пайдаланыңыз.
- Шашты неғұрлым үлкен етіп бұйраласаңыз, соғұрлым бұйраланған шаш бос болады. Табиғи бұйралануы үшін ені 3 см шаш жинағын бұйралау ұсынылады.
- Түймелердің кез келгенін басып, шашты жұқа етіп бұйралау үшін тақталардың арасын жіңішкертіп алуға болады.
- Шашты бұйралап болған соң, сәндеуме жалғастырмас бұрын бұйраланған шашты жоғары ұстап тұрып, жақсы пішін беріңіз.
- Бұйраланған шаштың табиғи болуы үшін оны ақырындап тараңыз.

5 Кепілдік және қызмет көрсету

Егер саптаманы ауыстыру туралы сияқты ақпарат қажет болса немесе мәселеңіз болса, Philips компаниясының www.philips.com веб-торабына кіріңіз немесе еліңіздегі Philips тұтынушылар қолдау орталығына хабарласыңыз (ол нөмірді дүниежүзілік кепілдік парақшасынан алуға болады). Егер еліңізде тұтынушыларға қолдау көрсету орталығы болмаса, онда жергілікті Philips компаниясының дилеріне барыңыз.

Тұрмыстық қажеттіліктерге арналған

Өндіруші: "Филипс Консьюмер Лайфстайл Б.В.", Туссендиепен 4, 9206 АД, Драхтен, Нидерланды.

Ресей және Кедендік Одақ территориясына импорттаушы: «Филипс» ЖШҚ, Ресей, Мәскеу қаласы, Сергей Макеев көшесі, 13-үй, тел. +7 495 961 1111

Қазақстан Республикасында сатып алынған тауарға қатысты шағымдарды қабылдайтын заңды тұлға: «Филипс Қазақстан» ЖШС Манас көшесі, 32А, 503-кеңсе, 050008, Алматы қаласы, Қазақстан, тел. 8 75 11 65 0123

Юр. лицо принимающее претензии в отношении товара, приобретенного на территории Республики Казахстан: ТОО «Филипс Казахстан» ул.Манаса, 32А офис 503, 050008 Алматы, Казахстан, тел. 8 75 11 65 0123

Lietuviškai

Sveikiname įsigijus „Philips" gaminį ir sveiki atvykę! Jei norite pasinaudoti „Philips" siūloma pagalba, užregistruokite savo gaminį adresu www.philips.com/welcome.

1 Svarbu

Prieš pradėdami naudoti prietaisą atidžiai perskaitykite šį vartotojo vadovą ir saugokite jį, nes jo gali prireikti ateityje.

- ĮSPĖJIMAS: nenaudokite šio prietaiso netoli vandens.
- Naudodami prietaisą vonioje, iš karto po naudojimo ištraukite kištuką iš elektros lizdo. Arti esantis vanduo kelią grėsmę net ir tada, kai prietaisas yra išjungtas.
- ĮSPĖJIMAS. Nenaudokite prietaiso šalia vonios, dušo, kriauklės ar kitų indų, pripildytų vandens.
- Baigę naudoti, būtinai išjunkite prietaisą iš maitinimo tinklo.
- Jei pažeistas maitinimo laidas, jį turi pakeisti „Philips" darbuotojai, „Philips" įgaliotasis techninės priežiūros centras arba kiti panašios kvalifikacijos specialistai, kitaip kyla pavojus.
- Šį prietaisą gali naudoti 8 metų ir vyresni vaikai bei asmenys, kurių fiziniai, jutimo ir protiniai gebėjimai yra silpnesni, arba neturintieji patirties ir žinių su sąlyga, kad jie bus išmokyti saugiai naudotis prietaisu ir prižiūrimi siekiant užtikrinti, jog jie saugiai naudotų prietaisą, ir supažindinti su susijusiais pavojais. Vaikai negali žaisti su šiuo prietaisu. Valyti ir taisyti prietaiso vaikai be suaugusiųjų priežiūros negali.
- Prieš įjungdami prietaisą įsitikinkite, kad ant prietaiso nurodyta įtampa atitinka vietinę tinklo įtampą.
- Nenaudokite prietaiso kitais tikslais, išskyrus nurodytus šiame vadove.
- Prijungę prietaisą prie maitinimo tinklo, nepalikite jo be priežiūros.
- Nenaudokite jokių priedų ar dalių, pagamintų kitų bendrovių arba nerekomenduojamų „Philips". Jei naudosite tokius priedus arba dalis, nebegalios jūsų garantija.
- Nevyniokite prietaiso į maitinimo laidą.
- Prieš padėdami į laikymo vietą, leiskite prietaisui atvėsti.
- Naudodami prietaisą būkite atidūs, nes jis gali būti labai įkaitęs. Laikykite rankeną, nes kitos dalys yra įkaitusios, kad išvengtumėte kontakto su oda.
- Prietaisą visada statykite ant karščiui atsparaus, stabilaus plokščio paviršiaus. Įkaitusi plokštė niekada neturėtų liestis su paviršiumi ar kita degia medžiaga.
- Saugokite, kad maitinimo laidas nesiliestų prie karštų prietaiso dalių.
- Įjungtą prietaisą laikykite atokiai nuo degių daiktų ir medžiagų.
- Jokiu būdu neuždenkite įkaitusio prietaiso (pvz., rankšluosčiu ar audiniu).
- Prietaisą naudokite tik plaukams išdžiūvus. Nenaudokite prietaiso, jei jūsų rankos šlapios.
- Prietaisas turi būti švarus, ant jo neturi būti dulkių ir šukuosenai formuoti skirtų priemonių, pvz., putų, lako ir želės. Niekada nenaudokite prietaiso kartu su šukuosenai formuoti skirtomis priemonėmis.
- Plokštelės yra padengtos danga. Ši danga gali pamažu dėvėtis. Tačiau tai nekenkia prietaiso veikimo efektyvumui.
- Jei prietaisu formuojate dažytus plaukus, plokštelės gali išsitepti. Visada pasikonsultuokite su pardavėju prieš naudodami prietaisą su dirbtiniais plaukais.
- Prietaisą apžiūrėti ar taisyti pristatykite tik į „Philips" įgaliotąjį techninės priežiūros centrą. Prietaisą taisantys nekvalifikuoti darbuotojai gali naudotojui sukelti itin didelį pavojų.
- Kad išvengtumėte elektros smūgio, į angas nekiškite metalinių daiktų.
- Baigus naudoti, neištraukite maitinimo laido. Prietaisą visada atjunkite prilaikydami kištuką.

Elektromagnetiniai laukai (EML)

„Philips" prietaisas atitinka visus taikomus standartus ir normas dėl elektromagnetinių laukų poveikio.

Aplinkosauga

Šis simbolis ant gaminio reiškia, kad gaminiui taikoma Europos Sąjungos Direktyva 2012/19/ES. Sužinokite, kokia taikoma vietinė atskira elektros ir elektroninių gaminių surinkimo sistema. Laikykitės vietinių taisyklių ir niekada nemeskite gaminio bei baterijų su įprastomis buitinėmis atliekomis. Tinkamas senų gaminių ir baterijų išmetimas padeda apsisaugoti nuo neigiamo poveikio aplinkai ir žmonių sveikatai.

2 Apžvalga (1 pav.)

1. Kaitinimo plokštelės
2. Užrakinimo / atrakinimo mygtukai
3. Susukamas maitinimo laidas
4. Maitinimo įjungimo / išjungimo jungiklis
5. Įjungimo indikatorius

3 Pasiruošimas naudoti (2 pav.)

1. Išplaukite ir išdžiovinkite plaukus.
2. Plaukus šukuokite šepečiu su retais dantimis. Užtikrinkite, kad plaukai nebūtų susivėlę.
3. Prieš pradėdami papurkškite plaukus nuo karščio apsaugančia priemone.
4. Prieš pradėdami formuoti šukuoseną suskirstykite plaukus sruogomis.

Patarimas

- Pasitreniruokite, kaip naudoti šį prietaisą ir tik tada jį įjunkite.

Po naudojimo:

1. Prietaisą išjunkite ir atjunkite nuo maitinimo tinklo.
2. Padėkite jį ant karščiui atsparaus paviršiaus, kol jis atvės.
3. Prietaisą valykite drėgna šluoste.
4. Laikykite jį saugioje ir sausoje vietoje, kurioje nėra dulkių.

4 Modeliavimo patarimai

- Taikydami vis kitokią techniką galite sukurti skirtingų tipų garbanas, kurios gali būti riestos į vidų arba į išorę, tvirtos arba purios.
  - Jei norite į vidinę pusę riestų garbanų, sukite prietaisą į galvos pusę
  - Jei norite į išorę riestų garbanų, sukite prietaisą į išorę nuo galvos
  - Kad šukuosena atrodytų natūrali ir šiuolaikiška, formuokite abiejų tipų garbanas
  - Garbanos bus tvirtesnės, jei įrenginį suksite pilnu ratu arba nesiliausite sukę judesio žemyn metu
- Jei įrenginį suksite mažiau nei 180 laipsnių, garbanos nebus tokios išraiškingos. Jei norite gražių garbanų, pasistenkite sukti įrenginį mažiausiai 180 laipsnių, o judesio žemyn metu įrenginys turi būti lygiagretus grindims.
- Šias garbanojimo žnyples galite naudoti ir norėdami tiesinti arba glotninti plaukus. Spausdami mygtukus įdėkite plaukų sruogą tarp plokštelių ir atlikite švelnų judesį žemyn.
- Šias garbanojimo žnyples taip pat galite naudoti, jei norite suteikti plaukams purumo ties šaknimis. Įdėkite plaukų sruogą tarp plokštelių ir kelias sekundes palaikykite įrenginį pakreipę jį 90 laipsnių nuo galvos. Spausdami du mygtukus švelniai paleiskite plaukų sruogą.
- Formuojant garbanas plaukai turi būti sausi.
- Kad garbanos geriau išliktų, prieš garbanodami, kiekvieną sruogą supurkškite plaukų laku.
- Jei jūsų plaukai dažyti ar padarytas cheminis sušukavimas, prieš garbanodami naudokite šukuosenos formavimo priemonę, apsaugančią nuo karščio.
- Kuo didesnė garbanojama sruoga, tuo jos bangavimas bus laisvesnis. Jei norite natūraliai atrodančių garbanų, rekomenduojame imti 3 cm pločio plaukų sruogas.
- Galima paspausti bet kurį iš mygtukų, kad tarp plokštelių liktų siauras tarpelis, ir galėtumėte garbanoti plonesnę plaukų sruogą.
- Baigtą garbanoti plaukų sruogą prilaikykite, kad ji geriau susiformuotų, tada galėsite naudoti šukuosenos formavimo priemones.
- Baigę garbanoti, švelniai išsukuokite garbanas, kad jos atrodytų natūralesnės.

5 Garantija ir techninis aptarnavimas

Prireikus informacijos, pvz., dėl priedo pakeitimo arba iškilus problemoms, apsilankykite „Philips" tinklapyje adresu www.philips.com arba kreipkitės į „Philips" klientų aptarnavimo centrą savo šalyje (jo telefono numerį rasite visame pasaulyje galiojančios garantijos lankstinuke). Jei jūsų šalyje nėra klientų aptarnavimo centro, kreipkitės į vietinį „Philips" platintoją.

Latviešu

Apsveicam ar pirkumu un laipni lūdzam Philips! Lai pilnībā izmantotu Philips piedāvāto atbalstu, reģistrējiet savu izstrādājumu www.philips.com/welcome.

1 Svarīga informācija

Pirms ierīces izmantošanas uzmanīgi izlasiet šo lietošanas instrukciju un saglabājiet to, lai vajadzības gadījumā varētu ieskatīties tajā arī turpmāk.

- BRĪDINĀJUMS! Nelietojiet ierīci ūdens tuvumā.
- Ja lietojat ierīci vannas istabā, pēc lietošanas atvienojiet ierīci no elektrotīkla, jo ūdens tuvums ir bīstams pat tad, ja ierīce ir izslēgta.
- BRĪDINĀJUMS! Nelietojiet ierīci vannu, dušu, izlietņu vai citu ar ūdeni pildītu trauku tuvumā.
- Pēc lietošanas vienmēr atvienojiet ierīci no sienas kontaktligzdas.
- Ja elektrības vads ir bojāts, lai izvairītos no bīstamām situācijām, jums tas jānomaina Philips pilnvarotā servisa centrā vai pie līdzīgi kvalificētam personām.
- Šo ierīci var izmantot bērni vecumā no 8 gadiem un personas ar ierobežotām fiziskajām, sensorajām vai garīgajām spējām vai bez pieredzes un zināšanām, ja tiek nodrošināta uzraudzība vai norādījumi par drošu ierīces lietošanu un panākta izpratne par iespējamo bīstamību. Bērni nedrīkst rotaļāties ar ierīci. Ierīces tīrīšanu un apkopi nedrīkst veikt bērni bez pieaugušo uzraudzības.
- Pirms ierīces pievienošanas elektrotīklam pārliecinieties, ka uz ierīces norādītais spriegums atbilst elektrotīkla spriegumam jūsu mājā.
- Neizmantojiet ierīci citiem nolūkiem, kas nav aprakstīti šajā rokasgrāmatā.
- Nekādā gadījumā neatstājiet ierīcei bez uzraudzības, kad tā ir pievienota elektrotīklam.
- Nekad neizmantojiet citu ražotāju piederumus vai detaļas, kuras Philips nav īpaši ieteicis. Ja izmantojat šādus piederumus vai detaļas, garantija vairs nav spēkā.
- Netiniet elektrības vadu ap ierīci.
- Pirms novietojat ierīci glabāšanā, pagaidiet, līdz tā atdziest.
- Uzmanieties ierīces lietošanas laikā, jo tā var būt ļoti karsta. Satveriet ierīci tikai aiz roktura, jo citas daļas ir karstas, un izvairieties no saskares ar ādu.
- Vienmēr novietojiet ierīci ar statīvu uz karstumizturīgas, stabilas un līdzenas virsmas. Karstā plātne nedrīkst saskarties ar virsmu vai citu uzliesmojošu materiālu.

1

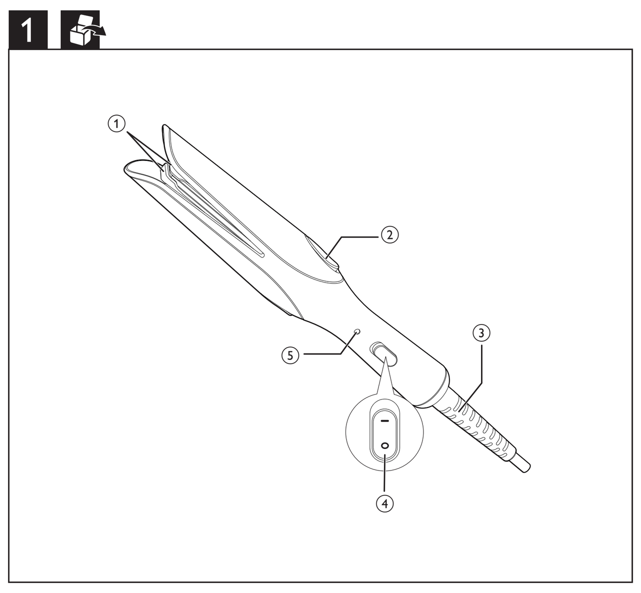

2

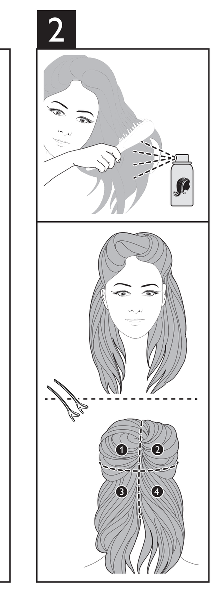

- Raugieties, lai elektrības vads nenonāktu saskarē ar ierīces karstajām detaļām.
- Neļaujiet ierīcei, kad tā ir ieslēgta, nonākt saskarē ar viegli uzliesmojošiem priekšmetiem un materiāliem.
- Nekad neapsedziet ierīci ar kaut kādiem priekšmetiem (piem., dvieli vai drāniņu), kad tā ir karsta.
- Izmantojiet ierīci tikai, lai ieveidotu sausus matus. Nelietojiet ierīci ar slapjām rokām.
- Uzglabājiet ierīci tīru un brīvu no putekļiem un matu veidošanas izstrādājumiem, piemēram, putām, lakas un želejas. Nekad neizmantojiet ierīci apvienojumā ar matu veidošanas produktiem.
- Plātnēm ir pārklājums. Šis pārklājums var samazināt nodilumu laika gaitā. Tomēr tas neietekmē ierīces darbību.
- Ja ar ierīci ieveido krāsotus matus, plātne var nosmērēties. Pirms lietot ierīci mākslīgiem matiem, konsultējieties ar izplatītāju.
- Vienmēr nododiet ierīci Philips pilnvarotam servisa centram, ja nepieciešama apskate vai remonts. Nekvalificētu personu veikts remonts var radīt ļoti bīstamas situācijas lietotājam.
- Neievietojiet atverēs metāla priekšmetus, lai izvairītos no elektriskās strāvas trieciena.
- Pēc lietošanas neraujiet aiz strāvas vada. Vienmēr atvienojiet ierīci, turot aiz kontaktdakšas.

Elektromagnētiskie lauki (EMF)

Šī Philips ierīce atbilst visiem piemērojamiem standartiem un noteikumiem, kas attiecas uz elektromagnētisko lauku iedarbību.

Vides aizsardzība

Šis simbols uz produkta nozīmē, ka uz šo produktu attiecas Eiropas direktīva 2012/19/ES. Lūdzu, uzziniet par elektrisko un elektronisko produktu vietējo atsevišķo savākšanas sistēmu. Ievērojiet vietējos likumus un nekad neatbrīvojieties no produkta kopā ar parastiem sadzīves atkritumiem. Pareiza veco produktu utilizācija palīdz novērst negatīvu ietekmi uz vidi un cilvēku veselību.

2 Pārskats (1. att.)

① Taisnošanas plātnes
② Bloķēšanas/atbloķēšanas pogas
③ Grozāms elektrības vads
④ Ieslēgšanas/izslēgšanas slēdzis
⑤ Ieslēgšanas indikators

3 Sagatavošana lietošanai (2. att.)

1 Izmazgājiet matus un izžāvējiet ar fēnu, līdz tie ir sausi.
2 Izmantojiet matu suku ar platiem zobiņiem, lai izsukātu matus. Pārliecinieties, ka jūsu mati ir brīvi.
3 Pirms sākt, uzsmidziniet uz matiem laku aizsardzībai pret karstumu.
4 Pirms ieveidošanas sadaliet matus vairākās sekcijās.

Padoms

- Izmēģiniet ierīci vairākas reizes, pirms to ieslēdzat.

Pēc lietošanas:
1 Izslēdziet ierīci un atvienojiet to no elektrotīkla.
2 Novietojiet to uz karstumizturīgas virsmas, līdz tā atdziest.
3 Notīriet ierīci ar mitru drāniņu.
4 Uzglabājiet to drošā un sausā vietā, kas pasargāta no putekļiem.

4 Ieveidošanas padomi

- Varat izveidot dažādus loku veidus, piemēram, uz iekšu vai uz āru izliektas, brīvas vai stingras lokas, izmantojot dažādus paņēmienus.
  - Uz iekšu izliektām lokām pagrieziet ierīci virzienā uz savu galvu
  - Uz āru izliektām lokām pagrieziet ierīci virzienā projām no savas galvas
  - Apvienojiet abus loku veidus, lai iegūtu dabisku un mūsdienīgu stilu
  - Lokas būs stingrākas, ja pagriezīsiet ierīci par pilnu apli vai turpināsiet griezt ierīci, vienlaikus velkot uz leju
- Ja pagriezīsiet ierīci mazāk kā par 180 grādiem, lokas nebūs tik izteiksmīgas. Mēģiniet pagriezt ierīci vismaz par 180 grādiem un turēt to paralēli grīdai, vienlaikus velkot uz leju, lai iegūtu stingras lokas.
- Šīs lokšķēres var izmantot arī matu nogludināšanai vai iztaisnošanai. Vienkārši ievietojiet matu šķipsnu starp plātnēm, nospiežot pogas. un saudzīgi virziet uz leju.
- Šīs lokšķēres var izmantot arī matu apjoma palielināšanai pie matu saknēm. Ievietojiet matu šķipsnu starp plātnēm un dažas sekundes turiet ierīci 90 grādu leņķī pret galvas ādu. Lēnām atlaidiet matu šķipsnu, nospiežot divas pogas.
- Cirtošanas laikā matiem jābūt sausiem.
- Papildu noturībai pirms ieveidošanas katrai šķipsnai uzklājiet matu laku.
- Ja mati ir ķīmiski apstrādāti (krāsoti vai ielikti ilgviļņi), pirms ieveidošanas izmantojiet ieveidošanas līdzekli, kas nodrošina aizsardzību pret karstumu.
- Jo lielāku šķipsnu jūs cenšaties izveidot lokā, jo brīvāka tā būs. Ieteicams ieveidot 3 cm platu matu šķipsnu, lai iegūtu dabiskas lokas.
- Iespējams nospiest kādu no pogām un iegūt šauru atstarpi starp plātnēm, lai ieveidotu plānāku matu šķipsnu.
- Kad esat pabeidzis matu šķipsnas ieveidošanu, ļaujiet lokai iegūt stingrāku formu, paturot to uz augšu, pirms turpināt ieveidošanu.
- Saudzīgi izsukājiet matus pēc ieveidošanas, lai iegūtu dabiskas lokas.

5 Garantija un serviss

Ja jums nepieciešama informācija, piemēram, par uzgaļa nomaiņu, vai radusies problēma, apmeklējiet Philips tīmekļa vietni www.philips.com vai sazinieties ar Philips Klientu apkalpošanas centru savā valstī (tā tālruņa numurs atrodams pasaules garantijas brošūrā). Ja jūsu valstī nav klientu apkalpošanas centra, vērsieties pie vietējā Philips preču izplatītāja.

Polski

Gratulujemy zakupu i witamy wśród klientów firmy Philips! Aby uzyskać pełny dostęp do obsługi świadczonej przez firmę Philips, zarejestruj zakupiony produkt na stronie www.philips.com/welcome.

1 Ważne

Przed pierwszym użyciem urządzenia zapoznaj się dokładnie z niniejszą instrukcją obsługi i zachowaj ją na przyszłość.

- OSTRZEŻENIE: Nie korzystaj z urządzenia w pobliżu wody.
- Jeśli korzystasz z urządzenia w łazience, po zakończeniu stosowania wyjmij wtyczkę z gniazdka elektrycznego. Obecność wody stanowi zagrożenie nawet wtedy, gdy urządzenie jest wyłączone.
- OSTRZEŻENIE: Nie korzystaj z urządzenia w pobliżu wanny, prysznica, umywalki ani innych naczyń napełnionych wodą.
- Zawsze po zakończeniu korzystania z urządzenia wyjmij wtyczkę z gniazdka elektrycznego.
- Ze względów bezpieczeństwa wymianę uszkodzonego przewodu sieciowego zleć autoryzowanemu centrum serwisowemu firmy Philips lub odpowiednio wykwalifikowanej osobie.
- Urządzenie może być używane przez dzieci w wieku powyżej 8 lat oraz osoby z ograniczonymi zdolnościami fizycznymi, sensorycznymi lub umysłowymi, a także nieposiadające wiedzy lub doświadczenia w użytkowaniu tego typu urządzeń, pod warunkiem, że będą one nadzorowane lub zostaną poinstruowane na temat korzystania z tego urządzenia w bezpieczny sposób oraz zostaną poinformowane o potencjalnych zagrożeniach. Dzieci nie mogą bawić się urządzeniem. Dzieci chcące pomóc w czyszczeniu i obsłudze urządzenia zawsze powinny to robić pod nadzorem dorosłych.
- Przed podłączeniem urządzenia upewnij się, że napięcie podane na urządzeniu jest zgodne z napięciem w domowej instalacji elektrycznej.
- Urządzenia używaj zgodnie z jego przeznaczeniem, opisanym w tej instrukcji obsługi.
- Nigdy nie pozostawiaj bez nadzoru urządzenia podłączonego do zasilania.
- Nie korzystaj z akcesoriów ani części innych producentów, ani takich, których nie zaleca w wyraźny sposób firma Philips. Wykorzystanie tego typu akcesoriów lub części spowoduje unieważnienie gwarancji.
- Nie zawijaj przewodu sieciowego wokół urządzenia.
- Przed schowaniem urządzenia odczekaj, aż ostygnie.
- Podczas korzystania z urządzenia zachowaj szczególną ostrożność — może być bardzo gorące. Chwytaj wyłącznie za uchwyt, ponieważ pozostałe części są gorące. Unikaj kontaktu ze skórą.
- Zawsze umieszczaj urządzenie na żaroodpornej, stabilnej, płaskiej powierzchni. Rozgrzana płytka grzejna nigdy nie powinna dotykać blatu stolika ani innych łatwopalnych materiałów.
- Nie dopuść do zetknięcia się przewodu zasilającego z rozgrzanymi częściami urządzenia.
- Włączone urządzenie trzymaj z dala od łatwopalnych substancji i przedmiotów.
- Gdy urządzenie jest gorące, nigdy go nie przykrywaj (np. ręcznikiem lub odzieżą).
- Używaj urządzenia na suchych włosach. Nie używaj urządzenia, gdy masz mokre dłonie.
- Regularnie czyść urządzenie z kurzu oraz środków do układania włosów (np. pianki, lakieru, żelu). Nigdy nie używaj lokówki w połączeniu z takimi środkami.
- Płytki grzejne są pokryte powłoką. Powłoka ta może zużywać się z upływem czasu. Nie wpływa to na prawidłowe funkcjonowanie urządzenia.
- Jeśli urządzenie jest używane do włosów farbowanych, płytka grzejna może się zabarwić. Jeśli zamierzasz używać urządzenia do sztucznych włosów, najpierw dowiedz się od ich sprzedawcy, czy jest to dopuszczalne.
- Konieczność przeglądu lub naprawy urządzenia zawsze zgłaszaj do autoryzowanego centrum serwisowego firmy Philips. Naprawy przez osoby niewykwalifikowane mogą prowadzić do poważnego zagrożenia dla użytkownika urządzenia.
- Aby uniknąć porażenia prądem, nie umieszczaj metalowych przedmiotów w otworach urządzenia.
- Po zakończeniu korzystania nie ciągnij za przewód zasilający. Zawsze odłączaj urządzenie od gniazdka elektrycznego, trzymając za wtyczkę.

Pola elektromagnetyczne (EMF)

To urządzenie firmy Philips spełnia wszystkie normy i jest zgodne z wszystkimi przepisami dotyczącymi narażenia na działanie pól elektromagnetycznych.

Środowisko

Ten symbol na produkcie oznacza, że produkt podlega postanowieniom Dyrektywy Europejskiej 2012/19/UE. Należy zapoznać się z lokalnymi przepisami dotyczącymi składowania zużytych produktów elektrycznych i elektronicznych. Należy postępować zgodnie z lokalnymi przepisami i nigdy nie należy wyrzucać produktu ze zwykłymi odpadami gospodarstwa domowego. Prawidłowa utylizacja zużytych produktów pomaga chronić środowisko naturalne oraz ludzkie zdrowie.

2 Opis elementów urządzenia (rys. 1)

① Płytki grzejne
② Przyciski blokowania/odblokowania
③ Obrotowe połączenie przewodu zasilającego
④ Wyłącznik zasilania
⑤ Wskaźnik zasilania

3 Przygotowanie do użycia (rys. 2)

1 Umyj włosy i wysusz je suszarką.
2 Uczesz włosy szczotką z szeroko rozstawionymi ząbkami. Upewnij się, że włosy nie są splątane.
3 Zanim rozpoczniesz użytkowanie urządzenia, spryskaj włosy sprayem ochronnym.
4 Przed rozpoczęciem układania podziel włosy na pasma.

Wskazówka

- Przed włączeniem wypróbuj urządzenie kilka razy.

Po użyciu:
1 Wyłącz urządzenie i wyjmij jego wtyczkę z gniazdka elektrycznego.
2 Umieść je na odpornej na wysokie temperatury powierzchni i pozostaw do ostygnięcia.
3 Wyczyść urządzenie wilgotną ściereczką.
4 Przechowuj urządzenie w bezpiecznym i suchym miejscu, z dala od kurzu.

4 Wskazówki dotyczące układania włosów

- Różne techniki układania włosów umożliwiają uzyskanie najróżniejszych rodzajów loków, np. loków podwiniętych do środka lub wywiniętych na zewnątrz oraz mocno lub luźno skręconych.
  - Aby uzyskać loki podwinięte do środka, obracaj urządzenie w kierunku głowy.
  - Aby uzyskać loki wywinięte na zewnątrz, obracaj urządzenie, odsuwając je od głowy.
  - W celu uzyskania bardziej naturalnego i nowoczesnego efektu połącz oba rodzaje loków.
  - Loki będą mocniej skręcone, jeśli wykonasz urządzeniem pełny obrót lub będziesz je obracać, pociągając w dół.
- Jeśli obrócisz urządzenie o mniej niż 180 stopni, loki będą mniej wyraziste. Aby uzyskać ładne loki, staraj się obracać urządzenie o co najmniej 180 stopni oraz trzymać je równolegle do podłogi, pociągając w dół.
- Tą lokówką można również wygładzić i wyprostować włosy. Wystarczy, że umieścisz pasmo włosów między płytkami grzejnymi, naciskając przyciski, i delikatnie przesuniesz urządzenie w dół.
- Ta lokówka umożliwia również zwiększenie objętości włosów u nasady. Umieść kosmyk włosów pomiędzy płytkami grzejnymi i przytrzymaj urządzenie przez kilka sekund prostopadle do skóry głowy. Naciskając dwa przyciski, powoli puść pasmo włosów.
- Włosy powinny być suche podczas układania loków.
- Aby zapewnić trwalsze ułożenie, użyj lakieru do włosów.
- Jeśli włosy poddano zabiegom chemicznym (farbowaniu lub trwałej ondulacji), najpierw nałóż na nie środki pielęgnacyjne chroniące przed działaniem ciepła.
- Skręcanie dużych pasm włosów powoduje uzyskanie luźniejszych loków. W celu uzyskania naturalnych loków zaleca się skręcanie pasm włosów o szerokości 3 cm.
- Jeśli chcesz zakręcić cieńsze pasmo włosów, możesz uzyskać wąski odstęp między płytkami grzejnymi, naciskając jeden z przycisków.
- Loki nabiorą lepszego kształtu, jeśli po skręceniu pasma włosów przytrzymasz je u góry przed ponownym przystąpieniem do układania włosów.
- Aby uzyskać efekt bardziej naturalnych loków, po użyciu lokówki delikatnie przeczesz włosy.

5 Gwarancja i serwis

W razie jakichkolwiek pytań lub problemów, np. w przypadku konieczności wymiany nasadki, prosimy odwiedzić naszą stronę internetową www.philips.com lub skontaktować się z lokalnym Centrum Obsługi Klienta firmy Philips (numer telefonu znajduje się w ulotce gwarancyjnej). Jeśli w Twoim kraju nie ma Centrum Obsługi Klienta, zwróć się o pomoc do sprzedawcy produktów firmy Philips.

Română

Felicitări pentru achiziție și bun venit la Philips! Pentru a beneficia pe deplin de asistența oferită de Philips, înregistrați-vă produsul la www.philips.com/welcome.

1 Important

Citiți cu atenție acest manual de utilizare înainte de a utiliza aparatul și păstrați-l pentru consultare ulterioară.

- AVERTISMENT: Nu utilizați acest aparat în apropierea apei.
- Când aparatul este utilizat în baie, scoateți-l din priză după utilizare deoarece apa reprezintă un risc chiar și când aparatul este oprit.
- AVERTISMENT: Nu utilizați acest aparat în apropierea căzilor, dușurilor, bazinelor sau altor recipiente cu apă.
- Scoateți întotdeauna aparatul din priză după utilizare.
- În cazul în care cablul de alimentare este deteriorat, acesta trebuie înlocuit întotdeauna de Philips, de un centru de service autorizat de Philips sau de personal calificat în domeniu, pentru a evita orice accident.
- Acest aparat poate fi utilizat de către copii începând de la vârsta de 8 ani și persoane care au capacități fizice, mentale sau senzoriale reduse sau sunt lipsite de experiență și cunoștințe, dacă sunt supravegheate sau au fost instruite cu privire la utilizarea în condiții de siguranță a aparatului și înțeleg pericolele pe care le prezintă. Copii nu trebuie să se joace cu aparatul. Curățarea și întreținerea de către utilizator nu trebuie realizate de către copii nesupravegheați.
- Înainte de a conecta aparatul, asigurați-vă că tensiunea indicată pe aparat corespunde tensiunii rețelei locale.
- Nu utilizați aparatul pentru alt scop decât cel descris în acest manual.
- Nu lăsați niciodată aparatul nesupravegheat când este conectat la sursa de alimentare.
- Nu utilizați niciodată accesorii sau componente de la alți producători sau nerecomandate explicit de Philips. Dacă utilizați aceste accesorii sau componente, garanția se anulează.
- Nu înfășurați cablul de alimentare în jurul aparatului.
- Înainte de a depozita aparatul, așteptați să se răcească.
- Aveți foarte multă grijă când utilizați aparatul întrucât ar putea fi extrem de fierbinte. Apucați doar mânerul, deoarece celelalte componente sunt fierbinți, și evitați contactul cu pielea.
- Așezați întotdeauna aparatul pe o suprafață plată, stabilă, termorezistentă. Placa fierbinte nu trebuie să atingă niciodată suprafața sau alte materiale inflamabile.
- Evitați intrarea în contact a cablului de alimentare cu piesele fierbinți ale aparatului.
- Păstrați aparatul la distanță de obiecte și materiale inflamabile când este pornit.
- Nu acoperiți niciodată aparatul cu ceva (de exemplu un prosop sau un articol vestimentar) când este fierbinte.
- Utilizați aparatul numai pe păr uscat. Nu utilizați aparatul cu mâinile ude.
- Păstrează aparatul curat și curăță-l de praf și produse pentru coafat, precum spumă, fixativ sau gel. Nu utilizați niciodată aparatul împreună cu produse de coafat.
- Plăcile au un înveliș. Acest înveliș se poate uza lent în timp. Totuși, acest lucru nu afectează performanța aparatului.
- Dacă aparatul este utilizat pe păr vopsit, placa se poate păta. Înainte de a-l utiliza pentru păr artificial, consultați întotdeauna distribuitorul.
- Pentru control sau depanare duceți aparatul numai la un centru service autorizat de Philips. Repararea făcută de persoane necalificate poate genera situații periculoase pentru utilizator.
- Nu introduceți obiecte metalice în orificii, pentru a evita electrocutarea.
- Nu trageți de cablul de alimentare după utilizare. Întotdeauna scoateți aparatul din priză ținând de ștecher.

Câmpuri electromagnetice (EMF)

Acest aparat Philips respectă toate standardele și reglementările aplicabile privind expunerea la câmpuri electromagnetice.

Mediu

Acest simbol pe un produs înseamnă că produsul este reglementat de Directiva Europeană 2012/19/UE. Informează-te cu privire la sistemul separat de colectare locală pentru produse electrice și electronice. Urmați reglementările locale și nu eliminate niciodată produsul cu gunoiul menajer normal. Eliminarea corectă a produselor vechi ajută la prevenirea consecințelor negative asupra mediului și sănătății umane.

2 Prezentare generală (Fig.1)

① Plăci de încălzire
② Butoane de blocare/deblocare
③ Cablu de alimentare cu suport pivotant
④ Comutator de pornire/oprire
⑤ Indicator de alimentare

3 Pregătire pentru utilizare (Fig.2)

1 Spală-ți părul și usucă-l cu un uscător.
2 Utilizează o perie cu dinți rari pentru a-ți peria părul. Asigură-te că nu este încurcat.
3 Aplicați spray de protecție împotriva căldurii pe păr înainte de a începe.
4 Împarte părul în șuvițe înainte de a-l coafa.

Sfat

- Exersează de câteva ori cu acest aparat înainte de a-l porni.

După utilizare:
1 Opriți aparatul și scoateți ștecherul din priză.
2 Așezați-l pe o suprafață termorezistentă până la răcire.
3 Curățați aparatul cu o cârpă umedă.
4 Depozitați-l într-un loc sigur și uscat, fără praf.

4 Sugestii de coafare

- Poți crea diferite tipuri de bucle, precum bucle orientate spre interior sau exterior, bucle largi sau strânse, aplicând diverse tehnici.
  - Pentru buclele orientate spre interior, rotește dispozitivul spre capul tău
  - Pentru buclele orientate spre exterior, rotește dispozitivul în direcția opusă capului tău
  - Amestecă două tipuri de bucle pentru un stil mai natural și modern
  - Bucla va fi mai strânsă dacă rotești dispozitivul într-un cerc complet sau rotești dispozitivul în continuu în timp ce tragi în jos
- Dacă rotești dispozitivul la mai puțin de 180 de grade, bucla va fi mai puțin pronunțată. Încearcă să rotești dispozitivul la cel puțin 180 de grade și menține-l paralel cu podeaua în timp ce tragi în jos, pentru a garanta bucle reușite.
- Acest ondulator poate fi folosit și pentru a așeza sau a îndrepta părul. Pur și simplu pune șuvița de păr între plăci apăsând butoanele și trage ușor în jos.
- Acest ondulator poate fi, de asemenea, utilizat pentru a crea volum de la rădăcina părului. Pune o șuviță de păr între plăci și menține dispozitivul la 90 de grade față de scalp, timp de câteva secunde. Eliberează ușor șuvița de păr apăsând cele două butoane.
- Menține părul uscat în timpul ondulării.
- Pentru un plus de rezistență, aplică fixativ pe fiecare șuviță înainte de ondulare.
- Dacă părul dvs. a fost tratat cu substanțe chimice (vopsit sau permanent), utilizați un produs de coafare care să ofere protecție împotriva căldurii înainte de a-l coafa.
- Cu cât este mai mare șuvița de ondulat, cu atât mai lejeră va fi aceasta. Pentru a obține bucle naturale se recomandă să ondulezi șuvițe cu grosimea de 3 cm.
- Poți apăsa oricare dintre butoane și poți avea un spațiu îngust între plăci pentru a ondula șuvițe de păr mai subțiri.
- După ce ai terminat de ondulat o șuviță de păr, permite părului să-și ia forma mai bine, menținându-l ridicat înainte de a continua coafarea.
- Periază ușor părul după ondulare pentru a obține bucle naturale.

5 Garanție și service

Dacă aveți nevoie de informații, de ex. despre înlocuirea unui accesoriu, sau întâmpinați probleme, vizitați site-ul web Philips la adresa www.philips.com sau contactați centrul local de asistență pentru clienți Philips din țara dvs. (numărul de telefon îl puteți găsi în certificatul de garanție universală). Dacă în țara dvs. nu există niciun centru de asistență pentru clienți, contactați distribuitorul Philips local.

Русский

Щипцы для завивки

Поздравляем с покупкой, и добро пожаловать в клуб Philips! Чтобы воспользоваться всеми преимуществами поддержки Philips, зарегистрируйте устройство на веб-сайте www.philips.com/welcome.

1 Важная информация

Перед использованием прибора внимательно ознакомьтесь с руководством пользователя и сохраните его для дальнейшего использования в качестве справочного материала.

- ВНИМАНИЕ! Не используйте прибор вблизи воды.
- Выньте вилку шнура питания прибора из розетки электросети после использования прибора в ванной комнате. Близость воды представляет риск, даже если прибор выключен.
- ВНИМАНИЕ! Не используйте прибор в ванной, душе, бассейне или других помещениях с повышенной влажностью.
- После завершения работы отключите прибор от розетки электросети.
- В случае повреждения сетевого шнура его необходимо заменить. Чтобы обеспечить безопасную эксплуатацию прибора, заменяйте шнур только в авторизованном сервисном центре Philips или в сервисном центре с персоналом высокой квалификации.
- Дети старше 8 лет и лица с ограниченными возможностями сенсорной системы или ограниченными умственными или физическими способностями, а также лица с недостаточным опытом и знаниями могут пользоваться этим прибором под присмотром или после получения инструкций о безопасном использовании прибора и потенциальных опасностях. Не позволяйте детям играть с прибором. Дети могут осуществлять очистку и уход за прибором только под присмотром взрослых.
- Перед подключением прибора убедитесь, что указанное на нем напряжение соответствует напряжению местной электросети.
- Не используйте прибор для целей, отличных от описанных в данном руководстве.
- Не оставляйте включенный в сеть прибор без присмотра.
- Запрещается пользоваться какими-либо аксессуарами или деталями других производителей, не имеющих специальной рекомендации Philips. При использовании таких аксессуаров и деталей гарантийные обязательства теряют силу.
- Не обматывайте сетевой шнур вокруг прибора.
- Прежде чем убрать прибор, дайте ему остыть.
- Соблюдайте осторожность при использовании прибора, так как он может сильно нагреваться. Держите прибор только за ручку, так как остальные части очень горячие. Избегайте контакта с кожей.
- Помещайте прибор только на плоскую и термостойкую устойчивую поверхность. Горячая пластина не должна соприкасаться с поверхностью или другими воспламеняющимися материалами.
- Не допускайте контакта сетевого шнура с горячими частями прибора.
- Держите включенный прибор в стороне от легковоспламеняющихся объектов и материалов.
- Запрещается покрывать неостывший прибор (например, полотенцем или одеждой).
- Пользуйтесь прибором для укладки только сухих волос. Запрещается брать прибор мокрыми руками.
- Прибор следует содержать в чистоте. Очищайте его от пыли и средств для укладки, например муссов, спреев и гелей. Запрещается использовать прибор вместе со средствами для укладки.
- Пластины имеют специальное покрытие. Со временем это покрытие может стираться. Это не влияет на работу прибора.
- При использовании прибора на окрашенных волосах на пластине могут появиться пятна. Прежде чем использовать прибор на искусственных волосах, проконсультируйтесь со специалистами в месте приобретения волос.
- Для проверки или ремонта прибора следует обращаться только в авторизованный сервисный центр Philips. Ремонт, произведенный неквалифицированным лицом, может привести к особо опасным для пользователя ситуациям.
- Во избежание поражения электрическим током не вставляйте металлические предметы в отверстия.
- Не тяните на себя шнур питания после использования. Держитесь только за вилку при отключении прибора от сети.

Электромагнитные поля (ЭМП)

Этот прибор Philips соответствует всем применимым стандартам и нормам по воздействию электромагнитных полей.

Защита окружающей среды

Этот символ на изделии означает, что оно подпадает под действие Директивы Европейского парламента и Совета 2012/19/ЕС. Узнайте о правилах местного законодательства по раздельной утилизации электротехнических и электронных изделий. Действуйте в соответствии с местным законодательством и не выбрасывайте изделие вместе с бытовым мусором. Правильная утилизация отслуживших изделий поможет предотвратить негативное воздействие на окружающую среду и здоровье человека.

2 Описание (рис. 1)

① Нагревательные пластины
② Кнопки блокировки/разблокировки
③ Поворотный шнур питания
④ Переключатель включения/выключения
⑤ Индикатор питания

3 Подготовка прибора к работе (рис. 2)

1 Вымойте волосы и высушите их феном.
2 Расчешите волосы, используя расческу с редкими зубцами. Волосы не должны быть спутанными.
3 Прежде чем приступить к укладке, нанесите на волосы термозащитный спрей.
4 Перед укладкой разделите волосы на пряди.

Совет

- Прежде чем включить прибор, несколько раз потренируйтесь в его использовании.

После завершения работы:
1 Выключите прибор и отключите его от электросети.
2 Положите прибор на термостойкую поверхность для остывания.
3 Очистите прибор влажной тканью.
4 Храните прибор в безопасном и сухом месте, защищенном от пыли.

4 Советы по укладке

- С помощью различных техник вы можете моделировать различные кудри: завивающиеся внутрь или наружу, свободные или тугие локоны.
  - Чтобы кудри завивались внутрь, поворачивайте устройство по направлению к голове.
  - Чтобы кудри завивались наружу, поворачивайте устройство по направлению от головы.
  - Для создания более естественного и современного стиля сочетайте два типа кудрей.
  - У вас получатся более тугие кудри, если полностью повернуть устройство по кругу или потянуть щипцы вниз, продолжая поворачивать устройство.
- Кудри получаются более свободными, если поворачивать устройство не более чем на 180 градусов. Для создания упругих кудрей поворачивайте устройство не менее чем на 180 градусов и держите его параллельно полу, одновременно натягивая прядь вниз.
- Эти щипцы для завивки также можно использовать для выпрямления волос. Просто нажмите на кнопки и поместите прядь волос между пластинами, затем плавно перемещайте прибор вниз.
- Данные щипцы для завивки также можно использовать для придания объема у корней. Поместите прядь волос между пластинами, поднимите устройство под прямым углом к голове и оставьте в этом положении на несколько секунд. Аккуратно освободите прядь, нажав на две кнопки.
- Во время завивки волосы должны быть сухими.
- Для дополнительной фиксации нанесите на каждую прядь лак для волос перед завивкой.
- Если волосы ранее подвергались химической обработке (окрашены или химически завиты), перед завивкой щипцами используйте термозащитные средства для укладки.
- Чем толще прядь для завивки, тем свободнее получаются локоны. Для создания естественных локонов рекомендуется отделять прядь шириной 3 см.
- Для завивки более тонких прядей можно нажать одну из кнопок, чтобы пространство между пластинами стало меньше.
- Прежде чем продолжить укладку, удерживайте готовый локон, чтобы зафиксировать его форму.
- Аккуратно расчешите локоны после завивки для создания более естественного образа.

5 Гарантия и обслуживание

При возникновении проблемы или при необходимости получения информации, например, о замене насадки, посетите веб-сайт Philips www.philips.com или обратитесь в центр поддержки потребителей Philips в вашей стране (номер телефона центра указан на гарантийном талоне). Если в вашей стране нет центра поддержки потребителей Philips, обратитесь по месту приобретения изделия.

Для бытовых нужд

Изготовитель: "Филипс Консьюмер Лайфстайл Б.В.", Туссендиепен 4, 9206 АД, Драхтен, Нидерланды.

Импортер на территорию России и Таможенного Союза: ООО «Филипс», Россия, Москва, ул. Сергея Макеева, 13, тел. +7 495 961 1111

Импортер на территории России и Таможенного Союза принимает претензии потребителей в случаях, предусмотренных Законом РФ «О защите прав потребителей» 07.02.1992 N 2300-1», в отношении товара, приобретенного на территории Российской Федерации

Model: BHH777

Input rating: 110-240V~ 50-60 Hz 16-18 W

Class II appliance

Slovensky

Blahoželáme vám ku kúpe a vítame vás medzi zákazníkmi spoločnosti Philips. Ak chcete naplno využívať podporu, ktorú spoločnosť Philips ponúka, zaregistrujte svoj výrobok na webovej stránke www.philips.com/welcome.

1 Dôležité informácie

Pred použitím zariadenia si pozorne prečítajte tento návod na použitie a ponechajte si ho pre prípad potreby v budúcnosti.

- VAROVANIE: Nepoužívajte zariadenie v blízkosti vody.
- Ak zariadenie používate v kúpeľni, hneď po použití ho odpojte zo siete, pretože voda v jeho blízkosti predstavuje nebezpečenstvo, aj keď je zariadenie vypnuté.
- VAROVANIE: Toto zariadenie nepoužívajte v blízkosti vaní, spŕch, umývadiel ani iných nádob obsahujúcich vodu.
- Po použití vždy odpojte zariadenie zo siete.
- V prípade poškodenia elektrického kábla je potrebné si ho dať vymeniť v spoločnosti Philips, servisnom stredisku spoločnosti Philips alebo u podobne kvalifikovaných osôb, aby sa predišlo možným rizikám.
- Toto zariadenie môžu používať deti staršie ako 8 rokov a osoby, ktoré majú obmedzené telesné, zmyslové alebo mentálne schopnosti alebo nemajú dostatok skúseností a znalostí, pokiaľ sú pod dozorom alebo im bolo vysvetlené bezpečné používanie tohto zariadenia a za predpokladu, že rozumejú príslušným rizikám. Deti sa nesmú hrať s týmto zariadením. Deti bez dozoru nesmú čistiť ani vykonávať údržbu tohto zariadenia.
- Pred pripojením zariadenia sa presvedčte, či napätie udávané na zariadení zodpovedá napätiu v miestnej elektrickej sieti.
- Zariadenie nepoužívajte na iné účely, ako tie, ktoré sú opísané v tomto návode na použitie.
- Keď je zariadenia pripojené k elektrickej sieti, nikdy ho nenechávajte bez dozoru.
- Nikdy nepoužívajte príslušenstvo ani súčiastky od iných výrobcov ani príslušenstvo, ktoré spoločnosť Philips výslovne neodporučila. Ak takéto príslušenstvo alebo súčiastky použijete, záruka stráca platnosť.
- Sieťový kábel nenavíjajte okolo zariadenia.
- Predtým, ako zariadenie odložíte, nechajte ho vychladnúť.
- Pri používaní zariadenia buďte mimoriadne opatrní, pretože môže byť veľmi horúce. Zariadenie držte len za rukoväť, pretože ostatné časti sú horúce. Zabráňte kontaktu s pokožkou.
- Zariadenie vždy položte na teplovzdorný, stabilný a rovný povrch. Horúca doštička sa nesmie dotýkať povrchu ani iného horľavého materiálu.
- Dávajte pozor, aby sa sieťový kábel nedotýkal horúcich častí zariadenia.
- Zapnuté zariadenie sa nesmie dostať do blízkosti horľavých predmetov a materiálu.
- Zapnuté zariadenie nikdy ničím neprikrývajte (napr. uterákom alebo oblečením).
- Zariadenie používajte len na úpravu suchých vlasov. Zariadenie nepoužívajte, ak máte mokré ruky.
- Zariadenie udržiavajte čisté, chráňte ho pred prachom a znečistením prípravkami na tvarovanie účesu, ako napríklad penovým tužidlom, lakom alebo gélom. Zariadenie nikdy nepoužívajte v kombinácii s prostriedkami na úpravu účesov.
- Doštičky sú povrchovo upravované. Povrchovú vrstva sa môže časom postupne opotrebovať. Toto však nemá vplyv na činnosť ani výkon zariadenia.
- Ak sa zariadenie používa na úpravu farbených vlasov, doštička sa môže znečistiť. Pred použitím na umelých vlasoch sa vždy poraďte s predajcom daných vlasov.
- Zariadenie vždy vráťte do servisného strediska autorizovaného spoločnosťou Philips, kde ho skontrolujú, prípadne opravia. Oprava nekvalifikovanou osobou môže pre používateľa predstavovať veľké nebezpečenstvo.
- Do otvorov nezasúvajte kovové predmety, aby nedošlo k zásahu elektrickým prúdom.
- Po použití neťahajte za napájací kábel. Zariadenie vždy odpojte od siete uchopením a potiahnutím za zástrčku.

Elektromagnetické polia (EMF)

Tento spotrebič značky Philips vyhovuje všetkým príslušným normám a smerniciam týkajúcim sa vystavenia elektromagnetickým poliam.

Životné prostredie

Tento symbol na výrobku znamená, že sa na daný výrobok vzťahuje Európska smernica 2012/19/EÚ. Informujte sa o miestnom systéme separovaného zberu elektrických a elektronických zariadení. Postupujte podľa miestnych predpisov a nikdy nelikvidujte výrobok s bežným komunálnym odpadom. Správna likvidácia starých výrobkov pomáha zabrániť negatívnym dopadom na životné prostredie a ľudské zdravie.

2 Prehľad (obr. 1)

① Doštičky kulmy
② Tlačidlá uzamknutia/odomknutia
③ Otočný napájací kábel
④ Vypínač
⑤ Indikátor zapnutia

3 Príprava na použitie (obr. 2)

1 Vlasy umyte a vysušte dosucha.
2 Na česanie vlasov použite riedku kefu. Uistite sa, že vlasy nie sú zamotané.
3 Pred začatím naneste na vlasy sprej na ochranu pred teplom.
4 Pred tvarovaním rozdeľte vlasy do prameňov.

Tip

- Pred zapnutím zariadenia si s ním niekoľkokrát vyskúšajte tento postup.

Po použití:
1 Vypnite zariadenie a odpojte ho zo siete.
2 Umiestnite ju na teplovzdorný podklad a počkajte, kým vychladne.
3 Zariadenie očistite navlhčenou tkaninou.
4 Zariadenie skladujte na bezpečnom, suchom a bezprašnom mieste.

4 Tipy na tvarovanie

- Použitím rôznych techník môžete vytvoriť rôzne typy kučier, napr. kučery smerom dovnútra alebo von, voľné alebo husté kučery.
  - Kučery smerom dovnútra vytvoríte natáčaním zariadenia smerom k vašej hlave
  - Kučery smerom von vytvoríte natáčaním zariadenia smerom od vašej hlavy
  - Zmiešajte tieto dva typy kučier pre prirodzenejší a moderný účes
  - Kučery budú hustejšie, ak zariadenie natočíte o 360 stupňov alebo ho budete natáčať a zároveň ťahať smerom nadol.
- Ak zariadenie natočíte o menej ako 180 stupňov, kučera bude menej výrazná. Skúste zariadenie natáčať aspoň o 180 stupňov, pričom ho udržiavajte zarovno s podlahou a ťahajte smerom nadol. Výsledkom budú krásne kučery.
- Túto natáčaciu kulmu môžete tiež použiť na uhladenie a vyrovnanie vlasov. Po stlačení tlačidiel jednoducho vložte prameň vlasov medzi doštičky a jemne ťahajte smerom nadol.
- Túto natáčaciu kulmu môžete použiť aj na vytvorenie objemu pri korienkoch. Pramienok vlasov umiestnite medzi doštičky kulmy a zariadenie niekoľko sekúnd podržte v 90-stupňovom uhle smerom k hlave. Prameň vlasov pomaly uvoľnite stlačením dvoch tlačidiel.
- Pri natáčaní musia byť vlasy suché.
- Ak chcete dosiahnuť pevnejší účes, pred použitím kulmy naneste na každý prameň lak na vlasy.
- Ak sú vaše vlasy chemicky upravené (farbené alebo trvalá), pred použitím zariadenia na ne naneste výrobok na úpravu účesov, ktorý poskytuje ochranu pred vysokými teplotami.
- Čím hrubší prameň vezmete, tým voľnejšia bude výsledná kučera. Na dosiahnutie prirodzených kučier odporúčame natáčať 3 cm široký prameň vlasov.
- Ak na natáčanie tenších prameňov vlasov potrebujete užší priestor medzi doštičkami, môžete stlačiť niektoré z tlačidiel.
- Po dokončení natáčania prameňa kučere umožníte lepšie sa vytvarovať, ak ju pred ďalším tvarovaním podržíte zdvihnutú.
- Prirodzenejšie kučery dosiahnete, ak vlasy po natáčaní jemne prečešete.

5 Záruka a servis

Ak potrebujete informácie, napr. o výmene nástavca, alebo ak sa vyskytne problém, navštívte webovú stránku spoločnosti Philips na adrese www.philips.com alebo kontaktujte Stredisko starostlivosti o zákazníkov spoločnosti Philips vo vašej krajine (telefónne číslo tohto strediska nájdete v medzinárodnom záručnom liste). Ak sa vo vašej krajine toto stredisko nenachádza, obráťte sa na miestneho predajcu výrobkov Philips.

Slovenščina

Čestitamo vam za nakup in dobrodošli pri Philipsu! Da bi izkoristili vse prednosti Philipsove podpore, izdelek registrirajte na www.philips.com/welcome.

1 Pomembno

Pred uporabo aparata natančno preberite ta uporabniški priročnik in ga shranite za poznejšo uporabo.

- OPOZORILO: Aparata ne uporabljajte v bližini vode.
- Ko aparat uporabljate v kopalnici, ga po uporabi vedno izključite iz omrežja, ker neposredna bližina vode predstavlja nevarnost, četudi je aparat izklopljen.
- OPOZORILO: Aparata ne uporabljajte v bližini kadi, tušev, umivalnikov ali drugih posod z vodo.
- Po uporabi aparat vedno izklopite iz omrežne vtičnice.
- Poškodovani omrežni kabel sme zamenjati le podjetje Philips, Philipsov pooblaščeni servis ali ustrezno usposobljeno osebje.
- Ta aparat lahko uporabljajo otroci od 8. leta starosti naprej in osebe z zmanjšanimi fizičnimi ali psihičnimi sposobnostmi ali s pomanjkljivimi izkušnjami in znanjem, če so prejele navodila glede varne uporabe aparata ali jih pri uporabi nadzoruje odgovorna oseba, ki jih opozori na morebitne nevarnosti. Otroci naj se ne igrajo z aparatom. Otroci aparata ne smejo čistiti in vzdrževati brez nadzora.
- Preden aparat priključite, preverite, ali na aparatu označena napetost ustreza napetosti lokalnega električnega omrežja.
- Aparat uporabljajte izključno v namene, ki so opisani v tem priročniku.
- Ko je aparat priključen na napajanje, ga ne puščajte brez nadzora.
- Ne uporabljajte nastavkov ali delov drugih proizvajalcev, ki jih Philips izrecno ne priporoča. Uporaba takšnih nastavkov razveljavi garancijo.
- Omrežnega kabla ne navijajte okoli aparata.
- Preden aparat shranite, počakajte, da se ohladi.
- Pri uporabi aparata bodite zelo pozorni, ker je lahko izjemno vroč. Primite samo ročaj, ker so drugi deli vroči, in se izogibajte stiku s kožo.
- Aparat vedno postavite na stabilno ravno površino, odporno proti vročini. Grelna plošča se ne sme nikoli dotakniti površine ali drugega vnetljivega materiala.
- Preprečite stik omrežnega kabla z vročimi deli aparata.
- Vklopljenega aparata ne približujte vnetljivim predmetom in materialom.
- Vročega aparata ne pokrivajte (npr. z brisačo ali obleko).
- Aparat uporabljajte samo na suhih laseh. Aparata ne uporabljajte z mokrimi rokami.
- Aparat mora biti čist in brez prahu, umazanije in sredstev za oblikovanje, kot so pena, razpršilo in gel. Aparata ne uporabljajte v kombinaciji s sredstvi za oblikovanje.
- Plošči imata prevleko. Prevleka se sčasoma lahko obrabi. Vendar to ne vpliva na delovanje aparata.
- Če aparat uporabljate na barvanih laseh, plošča cevka lahko umaže. Preden ga uporabite na umetnih laseh, se posvetujte z njihovim distributerjem.
- Za pregled ali popravilo aparata se obrnite na Philipsov pooblaščeni servis. Popravilo s strani neusposobljenih oseb je lahko za uporabnika izredno nevarno.
- V reže ne vstavljajte kovinskih predmetov, da ne povzročite električnega šoka.
- Po uporabi ne vlecite za napajalni kabel. Aparat iz električnega omrežja vedno izključite tako, da primete vtič.

Elektromagnetna polja (EMF)

Ta Philipsov aparat ustreza vsem veljavnim standardom in predpisom glede izpostavljenosti elektromagnetnim poljem.

Okolje

Ta simbol na izdelku pomeni, da zanj velja evropska direktiva 2012/19/EU. Poizvedite, kako je na vašem območju organizirano ločeno zbiranje odpadnih električnih in elektronskih izdelkov. Upoštevajte lokalne predpise ter izdelka ne odlagajte z običajnimi gospodinjskimi odpadki. Pravilno odlaganje starih izdelkov pomaga preprečevati morebitne negativne posledice za okolje in zdravje ljudi.

2 Pregled (slika 1)

① Grelni plošči
② Gumba za zaklepanje/odklepanje
③ Vrtljivi napajalni kabel
④ Stikalo za vklop/izklop
⑤ Indikator vklopa

3 Priprava na uporabo (slika 2)

1 Lase operite in posušite s sušilnikom.
2 Lase počešite s krtačo z redkimi zobmi. Lasje ne smejo biti zavozlani.
3 Pred začetkom lase zaščitite z razpršilom za zaščito pred vročino.
4 Lase pred oblikovanjem razdelite na pramena.

Namig

- Preden aparat vklopite, nekajkrat vadite z njim.

Po uporabi:
1 Aparat izklopite in izključite.
2 Položite ga na površino, ki je odporna na vročino, da se ohladi.
3 Aparat očistite z vlažno krpo.
4 Aparat hranite na varnem in suhem mestu, kjer ni prahu.

4 Namigi za oblikovanje

- Z različnimi tehnikami lahko ustvarite različne vrste kodrov, kot so navznoter ali navzven obrnjeni kodri, spuščeni ali drobni kodri.
  - Če želite oblikovati navznoter obrnjene kodre, aparat obračajte proti glavi
  - Če želite oblikovati navzven obrnjene kodre, aparat obračajte proč od glave
  - Za naravnejši in modernejši slog lahko kombinirate obe vrsti kodrov
  - Kodri bodo drobnejši, če aparat obračate za celoten krog ali če aparat med obračanjem vlečete navzdol
- Če aparat obrnete za manj kot 180 stopinj, bodo kodri manj izraziti. Aparat poskušajte obračati za vsaj 180 stopinj ter ga držite vodoravno in hkrati vlecite navzdol, da zagotovite dobre kodre.
- S tem kodralnikom lahko lase tudi gladite ali ravnate. Pramen las položite med plošči tako, da pritisnete gumba, in aparat nežno premaknite navzdol po laseh.
- Kodralnik lahko uporabite tudi za ustvarjanje volumna korenin. Pramen las položite med plošči in aparat za nekaj sekund na lasišču pridržite pod kotom 90 stopinj. Pritisnite gumba, da počasi sprostite pramen las.
- Lasje naj bodo med kodranjem suhi.
- Za dodatno obstojnost pred kodranjem na vsak pramen nanesite lak za lase.
- Če so lasje obdelani s kemikalijami (barvani ali urejeni v trajno pričesko), pred oblikovanjem uporabite izdelek, ki zagotavlja zaščito pred toploto.
- Večji pramen kodrate, bolj spuščeni bodo kodri. Priporočljivo je, da za oblikovanje naravnih kodrov kodrate 3 cm širok pramen las.
- Pritisnete lahko katerikoli gumb in zmanjšate razmik med ploščama, da kodrate tanjši pramen las.
- Ko končate s kodranjem pramena, obliko kodra izboljšajte tako, da ga preden nadaljevanjem oblikovanja pridržite.
- Lase po kodranju nežno razčešite, da bodo kodri naravnejši.

5 Garancija in servis

Za informacije na primer o zamenjavi nastavka ali v primeru težav obiščite Philipsovo spletno stran na naslovu www.philips.com oziroma se obrnite na Philipsov center za pomoč uporabnikom v svoji državi (telefonsko številko lahko najdete na mednarodnem garancijskem listu). Če v vaši državi takšnega centra ni, se obrnite na lokalnega Philipsovega prodajalca.

Srpski

Čestitamo na kupovini i dobro došli u Philips! Da biste na najbolji način iskoristili podršku koju nudi kompanija Philips, registrujte proizvod na www.philips.com/welcome.

1 Važno

Pre upotrebe aparata pažljivo pročitajte ovo uputstvo i sačuvajte ga za buduću upotrebu.

- UPOZORENJE: Nemojte da koristite ovaj aparat u blizini vode.
- Ako koristite aparat u kupatilu, isključite ga iz struje nakon upotrebe jer blizina vode predstavlja rizik, čak i kad je aparat isključen.
- UPOZORENJE: Nemojte da koristite ovaj aparat u blizini kade, tuš kabine, umivaonika ili drugih posuda sa vodom.
- Nakon upotrebe aparat uvek isključite iz utičnice.
- Ako je kabl za napajanje oštećen, uvek mora da ga zameni kompanija Philips, ovlašćeni Philips servisni centar ili na sličan način kvalifikovane osobe kako bi se izbegao rizik.
- Ovaj aparat mogu da koriste deca starija od 8 godina i osobe sa smanjenim fizičkim, senzornim ili mentalnim sposobnostima, ili nedostatkom iskustva i znanja, pod uslovom da su pod nadzorom ili da su dobile uputstva za bezbednu upotrebu aparata i da razumeju moguće opasnosti. Deca ne bi trebalo da se igraju aparatom. Deca ne bi trebalo da čiste aparat niti da ga održavaju bez nadzora.
- Pre nego što povežete aparat uverite se da oznaka voltaže na aparatu odgovara voltaži u lokalnoj mreži.
- Aparat koristite isključivo u svrhu opisanu u ovom priručniku.
- Kada je aparat povezan na napajanje, nikada ga nemojte ostavljati bez nadzora.
- Nikada nemojte da koristite dodatke niti delove drugih proizvođača koje kompanija Philips nije izričito preporučila. U slučaju upotrebe takvih dodataka ili delova, garancija prestaje da važi.
- Nemojte da namotavate kabl za napajanje oko aparata.
- Pre odlaganja sačekajte da se aparat ohladi.
- Budite veoma pažljivi prilikom upotrebe aparata jer može biti veoma vruć. Aparat držite samo za dršku jer su drugi delovi vrući te izbegavajte kontakt sa kožom.
- Aparat uvek postavite na vatrostalnu, stabilnu i ravnu površinu. Vruća ploča nikada ne bi trebalo da dodiruje površine niti druge zapaljive materijale.
- Izbegavajte dodir kabla za napajanje sa vrelim delovima aparata.
- Držite aparat dalje od zapaljivih predmeta i materijala kada je uključen.
- Nikada nemojte da pokrivate aparat (npr. peškirom ili odećom) kada je vruć.
- Upotrebljavajte aparat samo kada je kosa suva. Nemojte da rukujete aparatom dok su vam ruke mokre.
- Pazite da aparat uvek bude čist i bez tragova prašine i proizvoda za oblikovanje kose, poput pene, spreja ili gela. Nikada nemojte da koristite aparat u kombinaciji sa proizvodima za oblikovanje kose.
- Ploče imaju premaz. Taj premaz se tokom vremena može polako istrošiti. Međutim, to ne utiče na performanse aparata.
- Ako aparat koristite na ofarbanoj kosi, ploča može da se oboji. Pre upotrebe na veštačkoj kosi uvek se obratite distributeru veštačke kose.
- U slučaju provere ili popravke aparat uvek vratite u ovlašćeni Philips servisni centar. Popravka od strane nekvalifikovanih osoba može da izazove izuzetno opasne situacije po korisnika.
- Da biste izbegli strujni udar, nemojte da stavljate metalne predmete u otvore.
- Nakon korišćenja nemojte vući kabl za napajanje. Prilikom isključivanja aparata iz električne mreže uvek vucite utikač.

Elektromagnetna polja (EMF)

Ovaj Philips aparat usklađen je sa svim primenjivim standardima i propisima u vezi sa elektromagnetnim poljima.

Životna sredina

Ovaj simbol na proizvodu znači da se na taj proizvod odnosi Evropska direktiva 2012/19/EU. Informišite se o lokalnom sistemu za odvojeno prikupljanje električnih i elektronskih proizvoda. Poštujte lokalne propise i nikada nemojte da odlažete ovaj proizvod sa običnim kućnim otpadom. Pravilno odlaganje starih proizvoda doprinosi sprečavanju negativnih posledica po životnu sredinu i zdravlje ljudi.

2 Pregled (sl. 1)

① Grejne ploče
② Dugmad za zaključavanje/otključavanje
③ Obrtni kabl za napajanje
④ Prekidač za uključivanje/isključivanje
⑤ Indikator napajanja

3 Priprema za upotrebu (sl. 2)

1 Operite kosu i potpuno je osušite fenom.
2 Očešljajte kosu pomoću četke sa širokim zupcima. Uverite se da vam kosa nije zamršena.
3 Nanesite sprej za zaštitu od toplote na kosu pre nego što počnete.
4 Razdvojite kosu na pramenove pre nego što počnete sa oblikovanjem.

Savet

- Pokušajte da uvežbate upotrebu ovog aparata nekoliko puta pre nego što ga uključite.

Nakon upotrebe:
1 Isključite aparat i izvucite kabl iz utičnice.
2 Postavite ga na površinu koja je otporna na toplotu dok se ne ohladi.
3 Očistite aparat vlažnom krpom.
4 Odložite aparat na suvo i bezbedno mesto, bez prašine.

4 Saveti za oblikovanje

- Možete da kreirate različite vrste kovrdža (okrenute kao unutra ili spolja, lepršave ili čvrste) primenom različitih tehnika.
  - Za kovrdže okrenute ka unutra, rotirajte aparat ka glavi
  - Za kovrdže okrenute ka spolja, rotirajte aparat od glave
  - Pomešajte ove dve vrste kovrdža za prirodniju i moderniju frizuru
  - Kovrdže će biti čvršće ako aparat okrenete za pun krug ili ako nastavite da okrećete aparat dok ga pomerate nadole
- Ako aparat okrenete za manje od 180 stepeni, kovrdže će biti manje izražene. Probajte da okrenete aparat bar za 180 stepeni i držite ga tako da bude paralelan sa podom dok ga pomerate nadole kako biste dobili dobre kovrdže.
- Ovaj aparat za uvijanje kose takođe može da se koristi za uglačavanje ili ispravljanje kose. Samo stavite pramen kose između ploča tako što ćete pritisnuti dugmad i nežno pomerajte aparat nadole.
- Ovaj aparat za uvijanje kose može da se koristi i za stvaranje volumena pri korenu. Postavite pramen kose između ploča i nekoliko sekundi držite aparat pod uglom od 90 stepeni u odnosu na teme. Lagano otpustite pramen kose tako što ćete pritisnuti dva dugmeta.
- Kosa bi tokom kovrdžanja trebalo da bude suva.
- Da biste obezbedili bolje fiksiranje, pre uvijanja na svaki pramen primenite lak za kosu.
- Ako vam je kosa hemijski tretirana (farbana kosa ili trajna frizura), pre oblikovanja frizure upotrebite proizvod koji pruža zaštitu od toplote.
- Što je veći pramen koji obrađujete, kovrdže će biti lepršavije. Preporučuje se da uvijate pramenove širine 3 cm kako biste dobili prirodne kovrdže.
- Možete da pritisnete bilo koje od dugmadi i da stvorite uzak prostor između ploča za uvijanje tanjeg pramena kose.
- Kada završite sa uvijanjem pramena kose, omogućite bolje oblikovanje kovrdže tako što ćete je zadržati gore pre nego što nastavite sa oblikovanjem.
- Nežno očešljajte kosu nakon uvijanja da biste dobili prirodnije kovrdže.

5 Garancija i servis

Ukoliko su vam potrebne informacije, npr. o zameni dodatka, ili ako imate problem, posetite Web lokaciju kompanije Philips na adresi www.philips.com ili se obratite centru za korisničku podršku kompanije Philips u svojoj zemlji (broj telefona ćete pronaći na međunarodnom garantnom listu). Ako u vašoj zemlji ne postoji centar za korisničku podršku, obratite se lokalnom distributeru Philips proizvoda.

Українська

Вітаємо вас із покупкою та ласкаво просимо до клубу Philips! Щоб у повній мірі скористатися підтримкою, яку пропонує компанія Philips, зареєструйте свій виріб на веб-сайті www.philips.com/welcome.

1 Важливо

Перед тим як використовувати пристрій, уважно прочитайте цей посібник користувача і зберігайте його для майбутньої довідки.

- ПОПЕРЕДЖЕННЯ. Не використовуйте цей пристрій біля води.
- У разі використання пристрою у ванній кімнаті витягуйте шнур із розетки після використання, оскільки перебування пристрою біля води становить ризик, навіть якщо пристрій вимкнено.
- ПОПЕРЕДЖЕННЯ! Не використовуйте цей пристрій біля ванн, душів, басейнів або інших ємностей із водою.
- Після використання завжди від'єднуйте пристрій від мережі.
- Якщо шнур живлення пошкоджено, для уникнення небезпеки його необхідно замінити, звернувшись до сервісного центру, уповноваженого Philips, або фахівців із належною кваліфікацією.
- Цим пристроєм можуть користуватися діти віком від 8 років або більше чи особи із послабленими фізичними відчуттями або розумовими здібностями, чи без належного досвіду та знань, за умови, що користування відбувається під наглядом, їм було проведено інструктаж щодо безпечного користування пристроєм та їх було повідомлено про можливі ризики. Не дозволяйте дітям бавитися пристроєм. Не дозволяйте дітям виконувати чищення та догляд без нагляду дорослих.
- Перед тим як під'єднувати пристрій до електромережі, перевірте, чи збігається напруга, вказана на ньому, із напругою у мережі.
- Не використовуйте пристрій для інших цілей, не описаних у цьому посібнику.
- Ніколи не залишайте під'єднаний пристрій без нагляду.
- Не використовуйте приладдя чи деталі інших виробників, за винятком тих, які рекомендує компанія Philips. Використання такого приладдя чи деталей призведе до втрати гарантії.
- Не накручуйте шнур живлення на пристрій.
- Перед тим як відкласти пристрій на зберігання, дайте йому охолонути.
- Будьте дуже уважними під час використання пристрою, оскільки він може сильно нагрітися. Тримайте пристрій лише за ручку та уникайте контакту зі шкірою, оскільки інші частини є гарячі.
- Завжди кладіть пристрій на жаростійку, рівну та стійку поверхню. Не торкайтеся гарячою пластиною поверхні чи інших займистих матеріалів.
- Запобігайте контакту шнура живлення із гарячими частинами пристрою.
- Тримайте увімкнений пристрій подалі від вогненебезпечних об'єктів та матеріалів.
- Ніколи не накривайте гарячий пристрій (наприклад, рушником чи одягом).
- Використовуйте пристрій лише на сухому волоссі. Не користуйтеся пристроєм, якщо у Вас мокрі руки.
- Слідкуйте, щоб пристрій був чистим від пилу та засобів моделювання зачіски: пінки, лаку та гелю для волосся. Ніколи не користуйтеся пристроєм у поєднанні з засобами моделювання.
- Пластини мають покриття. Із часом це покриття може зноситися. Однак, це не впливає на роботу пристрою.
- Якщо пристрій використовується для вкладання фарбованого волосся, на пластині можуть з'явитися плями. Перед тим як використовувати пристрій для вкладання штучного волосся, спершу завжди консультуйтеся з дистриб'ютором такого волосся.
- Перевірку та ремонт пристрою слід проводити виключно у сервісному центрі, уповноваженому Philips. Ремонт, виконаний особами без спеціальної кваліфікації, може спричинити дуже небезпечну ситуацію для користувача.
- Не вставляйте металеві предмети в отвори, оскільки це може призвести до ураження електричним струмом.
- Не тягніть за кабель живлення після використання. Завжди від'єднуйте пристрій від мережі, тримаючи за штекер.

Електромагнітні поля (ЕМП)

Цей пристрій Philips відповідає усім чинним стандартам та правовим нормам, що стосуються впливу електромагнітних полів.

Навколишнє середовище

Цей символ на виробі означає, що цей виріб відповідає вимогам Директиви ЄС 2012/19/EU. Дізнайтеся про місцеву систему розділеного збору електричних та електронних пристроїв. Дотримуйтесь місцевих правил і не утилізуйте цей виріб зі звичайними побутовими відходами. Належна утилізація старих виробів допоможе запобігти негативному впливу на навколишнє середовище та здоров'я людей.

2 Загальний огляд (мал. 1)

① Нагрівальні пластини
② Кнопки блокування/розблокування
③ Гнучкий шнур живлення
④ Перемикач увімкнення/вимкнення
⑤ Індикатор увімкнення живлення

3 Підготовка до використання (мал. 2)

1 Помийте голову та висушіть її.
2 Розчешіть волосся щіткою з широкими зубцями. Волосся має бути розчесане.
3 Перед початком нанесіть на волосся розпилювач для захисту волосся від нагрівання.
4 Перед вкладанням розділіть волосся на пасма.

Підказка

- Перед тим як вмикати цей пристрій, навчіться користуватися ним кілька разів.

Після використання:
1 Вимкніть пристрій і від'єднайте його від мережі.
2 Поставте пристрій на жаростійку поверхню і дайте йому охолонути.
3 Почистіть пристрій вологою ганчіркою.
4 Зберігайте пристрій у безпечному, сухому та незапиленому місці.

4 Поради щодо вкладання волосся

- Можна створити різні типи завитків, такі як завитки досередини або назовні, вільні або тугі завитки, застосовуючи різні техніки вкладання.
  - Для створення завитків досередини обертайте пристрій до голови
  - Для створення завитків назовні обертайте пристрій від голови
  - Для більш природної та сучасної укладки поєднуйте два типи завитків
  - Завиток буде тугішим, якщо пристрій повертати повністю або продовжувати повертати його, тягнучи донизу
- Якщо пристрій повернути менше, ніж на 180 градусів, завиток буде менш виразним. Повертайте пристрій щонайменше на 180 градусів та тримайте його паралельно до підлоги, тягнучи донизу, щоб створити хороші завитки.
- Ці щипці для завивки можна також використовувати для випрямлення волосся. Просто покладіть пасмо волосся між пластинами, натиснувши кнопки, та легенько рухайтеся донизу.
- Ці щипці також можна використовувати для створення об'єму біля коренів. Покладіть пасмо волосся між пластинами та тримайте пристрій під кутом 90 градусів до голови впродовж кількох секунд. Повільно відпустіть пасмо волосся, натиснувши дві кнопки.
- Під час завивки волосся має бути сухим.
- Для додаткової фіксації перед завивкою наносьте на кожне пасмо лак для волосся.
- Якщо Ваше волосся зазнало хімічної обробки (фарбування чи перманентної завивки), перед вкладанням волосся скористайтеся засобом із захистом волосся від нагрівання.
- Що більше пасмо, то вільнішим буде завиток. Для природних завитків пасмо волосся має бути шириною 3 см.
- Можна натиснути будь-яку кнопку й отримати вузький простір між пластинами для накручування тоншого пасма волосся.
- Після створення завитка дайте йому краще набути форми, підтримуючи його, а потім продовжіть вкладання.
- Для природніших завитків легенько розчешіть волосся після завивки.

5 Гарантія та обслуговування

Якщо Вам необхідна інформація (наприклад, як замінити насадку) або у Вас виникла проблема, відвідайте веб-сторінку компанії Philips www.philips.com або зверніться до Центру обслуговування клієнтів компанії Philips у Вашій країні (телефон можна знайти на гарантійному талоні). Якщо у Вашій країні немає Центру обслуговування клієнтів, зверніться до місцевого дилера Philips.

Компанія Philips встановлює строк служби на даний виріб – не менше 2 років

Служба підтримки споживачів
тел.: 0-800-500-697
(дзвінки зі стаціонарних телефонів на території України безкоштовні)

для більш детальної інформації завітайте на www.philips.ua